Anbieter von Android TV Box-Lösungen, Android TV Box Custom, Android TV Box-Unterstützung LED/LCD

Spezifikationen	
Modell Nr.	Amlogic T972 Android TV Box-Lösungsanbieter
CPU	Amlogic T972(T962X2) Quad Core ARM Cortex A55 1,98 GHz
GPU	Penta Core ARM Mail-450
RAM	DDR4 2 GB/4 GB (Option)
Rom	16 GB eMMC (erweiterbar auf 128 GB über SD/USB)
Betriebssystem	Android 9.0
Video- und Audio-CODEC	
Video-/Bild-CODEC	−Amlogic Video Engine (AVE-10) mit dedizierten Hardware-Decodern bis zu 4Kx2K@75fps −Video-/Bilddekodierung −VP9 Profil 2-10 bis zu 8Kx4K@24fps oder 4Kx2K@60fps −H.265 HEVC MP-10@L5.1 bis zu 8Kx4K@24fps oder 4Kx2K@60fps −AVS2-P2-Profil bis zu 4Kx2K@60fps −H.264 AVC HP@L5.1 bis zu 4Kx2K@30fps −H.264 MVC bis zu 1080P@60fps −MPEG-4 ASP@L5 bis zu 1080P@60fps (ISO-14496) −WMV/VC-1 SP/MP/AP bis zu 1080P@60fps −AVS-P16(AVS) /AVS-P2 JiZhun Profil bis zu 1080P@60fps −MPEG-2 MP/HL bis zu 1080P@60fps (ISO-13818) −MPEG-1 MP/HL bis zu 1080P@60fps (ISO-11172) −RealVideo 8/9/10 bis zu 1080P@60fps −Unterstützung für Untertitelvideos in mehreren Sprachen und in mehreren Formaten − MJPEG- und JPEG-Dekodierung mit unbegrenzter Pixelauflösung (ISO/IEC-10918) − Unterstützt JPEG-Miniaturansichten, Skalierung, Drehung und Übergangseffekte − Unterstützt die Dateiformate *.mkv, *.wmv, *.mpg, *.mpeg, *.dat, *.avi, *.mov, *.iso, *.mp4, *.rm und *.jpg
Video-/Bildkodierung	−VP9 Profil 2-10 bis zu 8Kx4K@24fps oder 4Kx2K@60fps −H.265 HEVC MP-10@L5.1 bis zu 8Kx4K@24fps oder 4Kx2K@60fps −AVS2-P2-Profil bis zu 4Kx2K@60fps −H.264 AVC HP@L5.1 bis zu 4Kx2K@30fps −H.264 MVC bis zu 1080P@60fps −MPEG-4 ASP@L5 bis zu 1080P@60fps (ISO-14496) −WMV/VC-1 SP/MP/AP bis zu 1080P@60fps −AVS-P16(AVS) /AVS-P2 JiZhun Profil bis zu 1080P@60fps −MPEG-2 MP/HL bis zu 1080P@60fps (ISO-13818) −MPEG-1 MP/HL bis zu 1080P@60fps (ISO-11172) −RealVideo 8/9/10 bis zu 1080P@60fps −Unterstützung für Untertitelvideos in mehreren Sprachen und in mehreren Formaten − MJPEG- und JPEG-Dekodierung mit unbegrenzter Pixelauflösung (ISO/IEC-10918) − Unterstützt JPEG-Miniaturansichten, Skalierung, Drehung und Übergangseffekte − Unterstützt die Dateiformate *.mkv, *.wmv, *.mpg, *.mpeg, *.dat, *.avi, *.mov, *.iso, *.mp4, *.rm und *.jpg
Audio-CODEC und Ein-/Ausgabe	Unterstützt MP3, AAC, WMA, RM, FLAC, Ogg, Dolby DTS Audio. Optional und programmierbar mit 7.1/5.1 Downmixing VAD mit geringem Stromverbrauch und interner AEC-Loopback-Pfad 3 integrierte TDM/PCM/I2S-Hafens mit TDM/PCM-Modus bis zu 384 kHz x 32 Bit x 8 Kanälen oder 96 kHz x 32 Bit x 32 Kanälen und I2S-Modus bis zu 384 kHz x 32 Bit x 8 Kanäle Digitale Mikrofon-PDM-Spracheingabe mit programmierbarem CIC, LPF und HPF, unterstützt bis zu 8 DMICs Eingebauter serieller digitaler Audio-SPDIF/IEC958-Ausgang 2 analoge L/R-Eingangskanäle und 2 L/R-Ausgangskanäle Unterstützt die gleichzeitige Ausgabe von zwei Audio-Stereokanälen mit einer Kombination aus I2SPCM Unterstützt Audio EQ/DRC für Audiolautsprecher
Decoder-Format	HD MPEG1/2/4, H.265/HEVC, HD AVC/VC-1, RM/RMVB, Xvid/DivX3/4/5/6, RealVideo8/9/10
Medienformat	Avi/Rm/Rmvb/Ts/Vob/Mkv/Mov/ISO/wmv/asf/flv/dat/mpg/mpeg
Musikformat	MP3/WMA/AAC/WAV/OGG/DDP/TrueHD/HD/FLAC/APE
Fotoformat	HD JPEG/BMP/GIF/PNG/TIFF
Port	
Audioeingang	1 * 3,5-mm-Kopfhöreranschluss

Video-Ausgang	1 * LVDS 40pin 2,0 mm zweireihiger Pin, unterstützt 8bit/10bit Bildschirm 1*V-By-one, für optionale Auswahl
Video Eingang	HDMI*3
Audioausgang	4-polig 2,5 mm 10 W8 Ω@2
Netzwerkport	*1 10M/100M RJ45 2,4G WIFIBT (Dualband 2,4G/5G WiFi-Option) PCIE-Steckplatz(4)x1
USB2.0-Anschluss	USB OTG*1 (kann HOST sein) USB-HOST*4
Hintergrundbeleuchtungsschnittstelle	*2, 6-polig 2,0 mm
Infrarotschnittstelle	*1, 7-polig 2,0 mm, mit LED-Anzeigeleuchte (grün und rot)
Erweiterungsports	Serielle Anschlüsse*4
TF-Karten-Slot	*1
SIM-Kartensteckplatz	*1
Leistung	
Stromversorgung	STB, 5VSB, 5V, 12V, 12pin 2,00mm 12V / 4pin 2,54mm, 12V / 2,5DC Stecker

ONENUTS

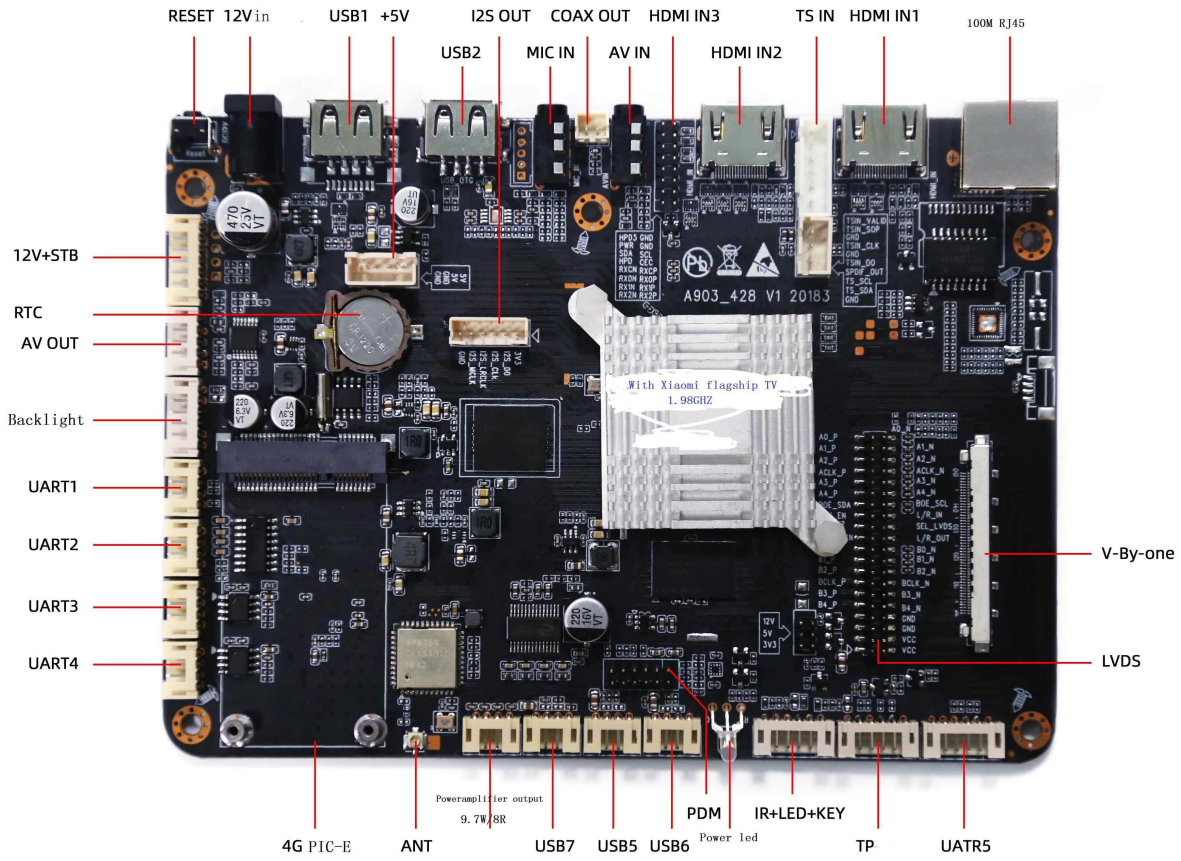

ONENUTS

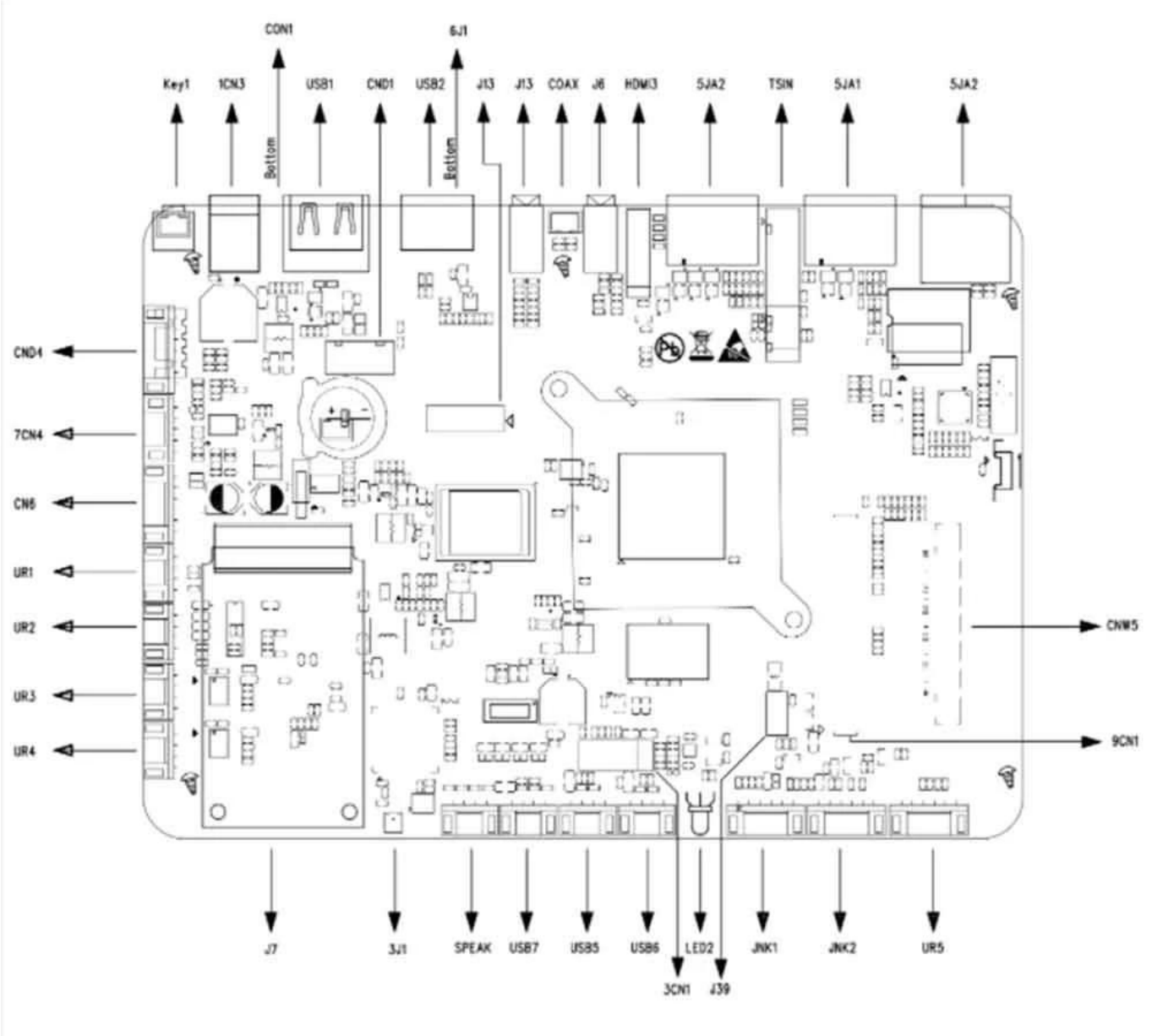
CON1
6J1
Key1
1CN3
USB1
CND1
USB2
J13
J13
COAX
J6
HDMI3
5JA2
TSIN
5JA1
5JA2
Bottom
Bottom
CND4
7CN4
CN6
UR1
UR2
UR3
UR4
CNW5
9CN1
J7
3J1
SPEAK
USB7
USB5
USB6
LED2
JNK1
JNK2
UR5
3CN1
J39

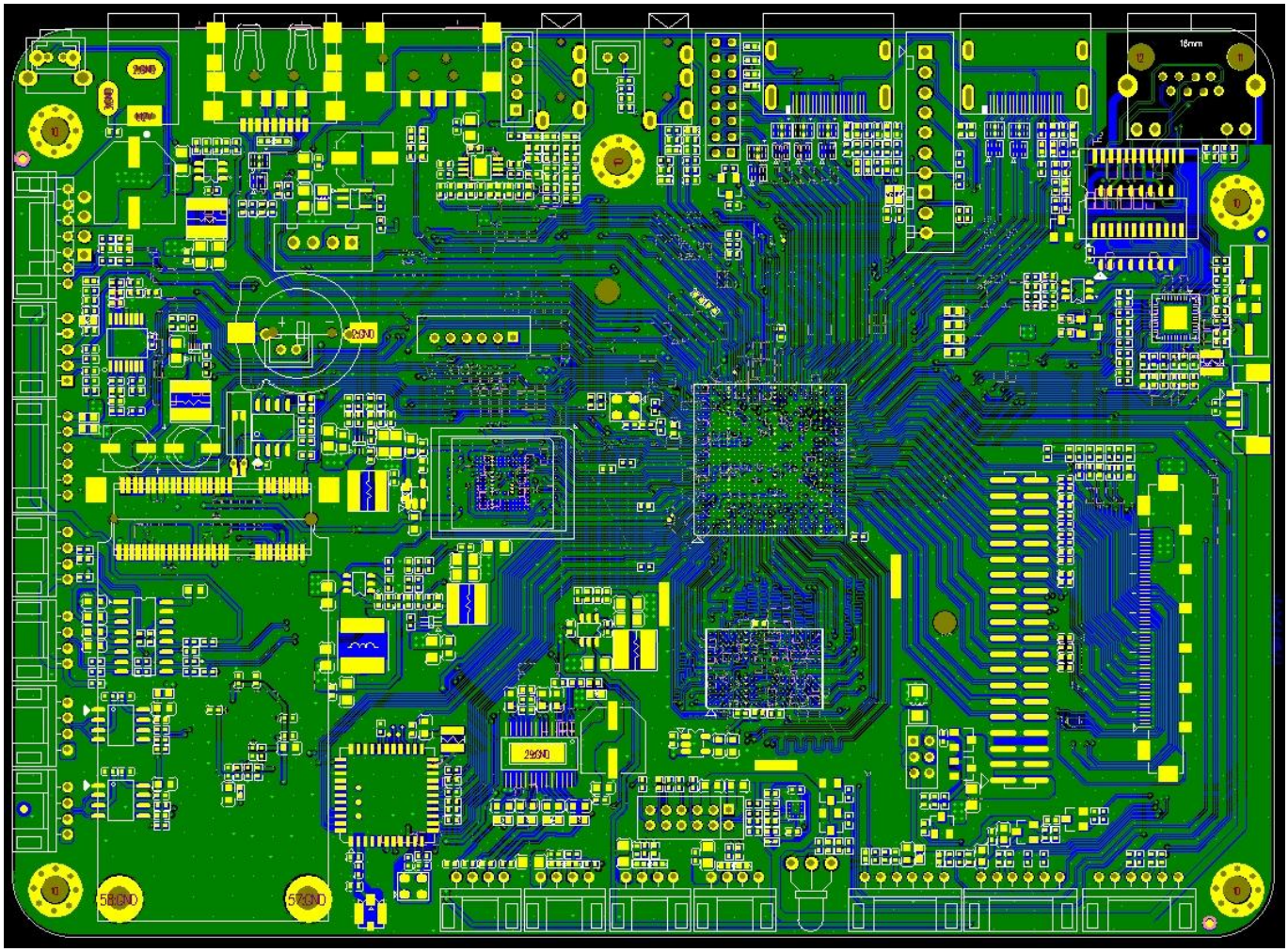

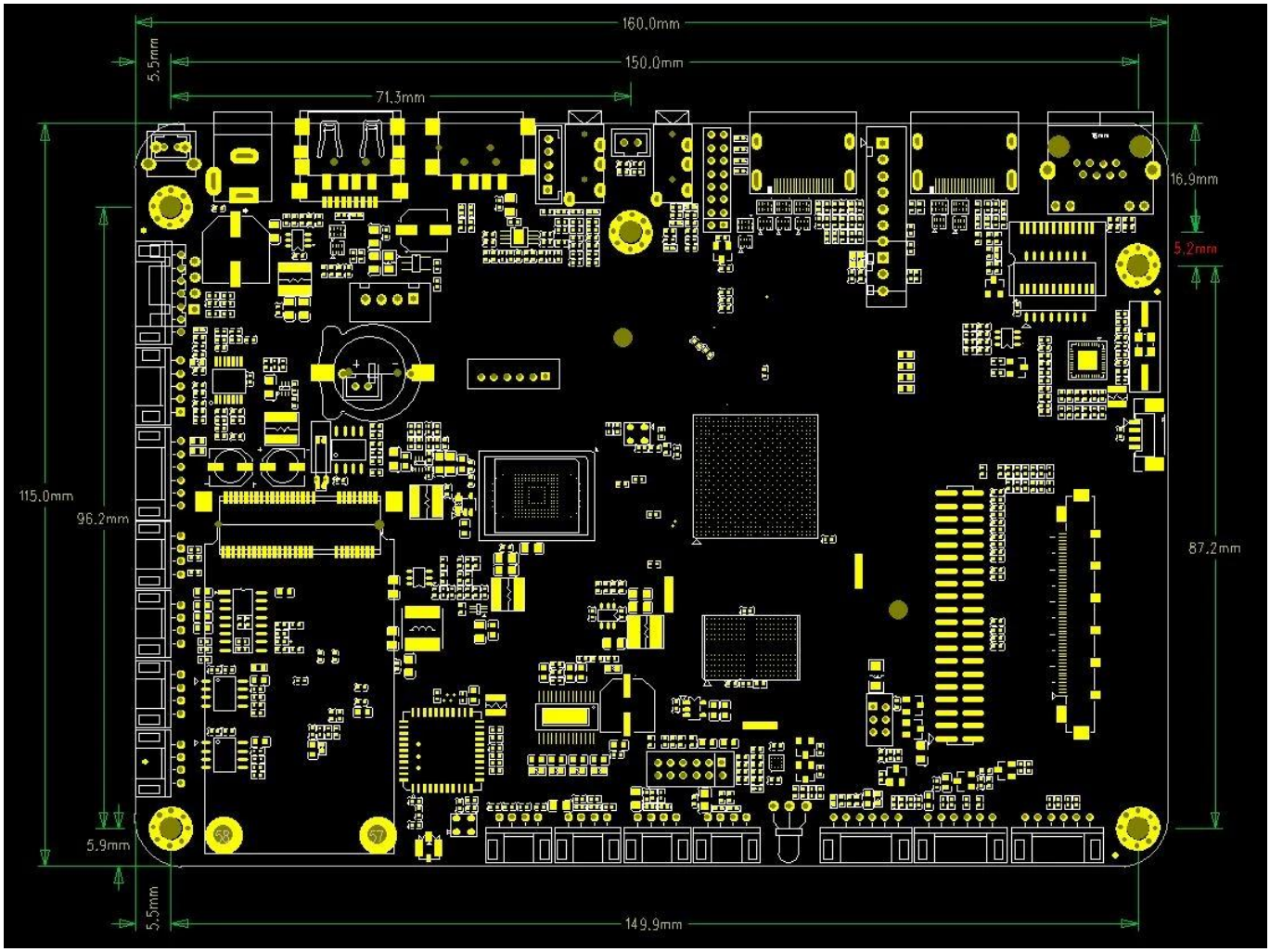
160.0mm
150.0mm
71.3mm
5.5mm
16.9mm
5.2mm
115.0mm
96.2mm
87.2mm
5.9mm
5.5mm
149.9mm

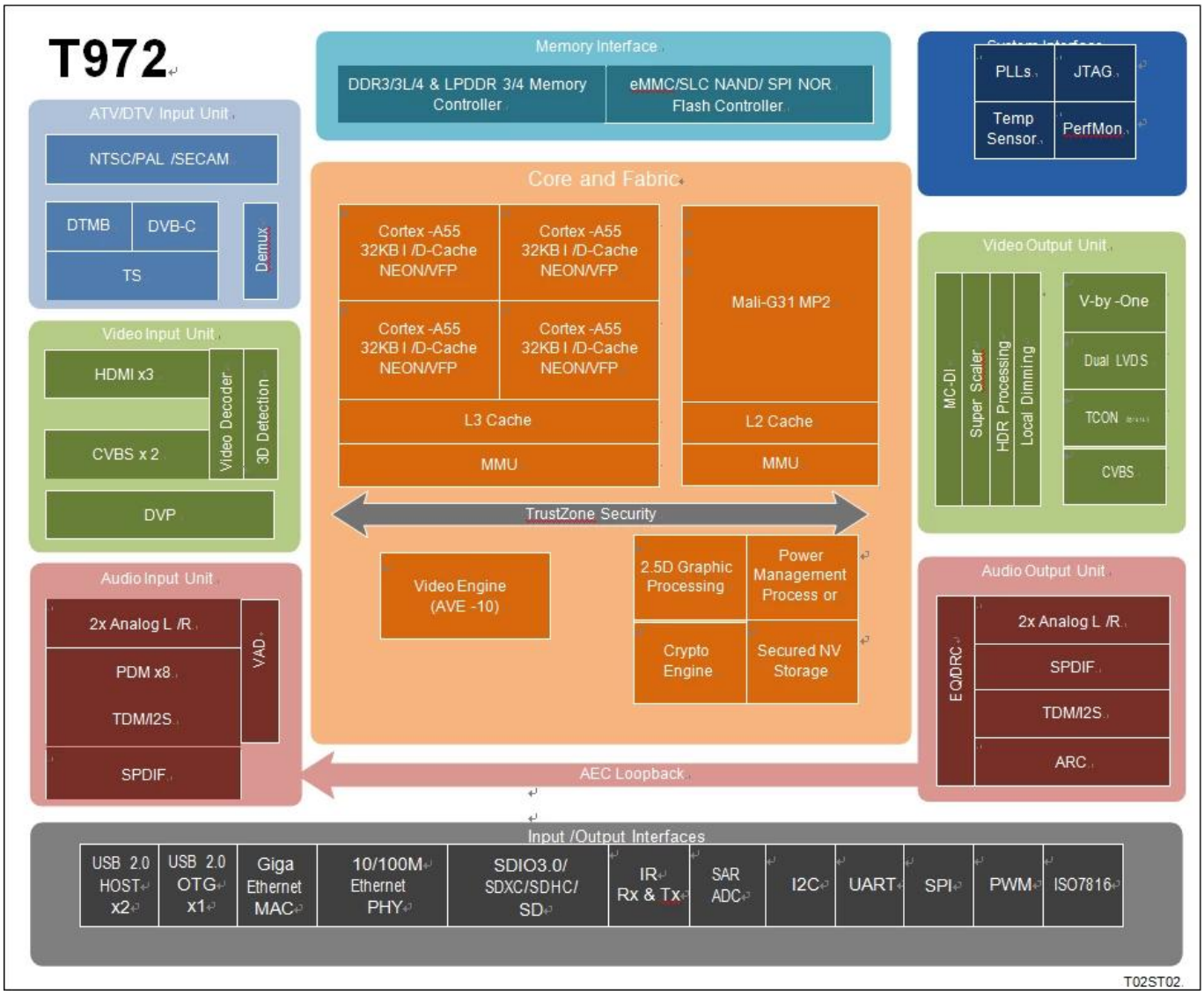

Amlogic T972 ist ein fortschrittlicher Anwendungsprozessor, der für weltweite UHD-TV-Anwendungen entwickelt wurde. Es integriert ein leistungsstarkes CPU/GPU-Subsystem, eine erstklassige HDR-Bildverarbeitungspipeline, eine sichere 8K/4K-Video-CODEC-Engine mit allen wichtigen Peripheriegeräten und bildet so den ultimativen kostengünstigen Smart-TV-Chip.
Die Hauptsystem-CPU ist eine Quad-Core-ARM-Cortex-A55-CPU mit gemeinsam genutztem L3-Cache zur Verbesserung der Systemleistung. Darüber hinaus verfügt die Cortex-A55-CPU über den NEON SIMD-Coprozessor, um die Software-Medienverarbeitungsfähigkeit zu verbessern.
Das Grafiksubsystem besteht aus zwei Grafik-Engines und einer flexiblen Video-/Grafik-Ausgabepipeline. Die ARM Mali-G31 MP2-GPU verarbeitet alle OpenGL ES 3.2-, Vulkan 1.1- und OpenCL 2.0-Grafikprogramme, während der 2.5D-Grafikprozessor zusätzliche Skalierungs-, Alpha-, Rotations- und Farbraumkonvertierungsvorgänge übernimmt. Gemeinsam übernehmen CPU und GPU alle Betriebssystem-, Netzwerk-, Benutzeroberflächen- und spielbezogenen Aufgaben.
Amlogic Video Engine (AVE-10) ist ein Subsystem, das dedizierte Hardware-Videodecoder und -Encoder verwendet, um die Cortex-A55-CPUs von der gesamten Video-CODEC-Verarbeitung zu entlasten. AVE-10 ist in der Lage, Videos mit 4K2K-Auflösung innerhalb des Trusted Video Path (TVP) für sichere DRM-Anwendungen zu dekodieren. Es unterstützt alle wichtigen Videoformate, einschließlich MVC, MPEG-1/2/4, VC-1/WMV, AVS , AVS2, RealVideo, MJPEG, H.264, H265-10, VP9-10 und auch JPEG.
Die Video-/Grafikausgabepipeline umfasst HDR10, HDR10, HLG und Technicolor Prime HDR-Verarbeitung, BT.2020/BT.2100-Verarbeitung, bewegungskompensierten und bewegungsadaptiven De-Interlacer, flexibel programmierbaren Superskalar, lokales Dimmen und viele

Bildverbesserungsfilter bevor das verbesserte Bild an die Videoausgänge weitergeleitet wird. Die 8-spurige V-by-One- und Zweikanal-LVDS-Schnittstelle sind für UHD/FHD-TV-Panels und die 12-spurige P2P-Schnittstelle mit internem flexiblen Timing-Steuerungsmodul verfügbar. Optional für UHD-TCON-lose Panels einschließlich CEDS, CHPI, CMPI und iSP.
Es stehen 3 HDMI 2.1-Empfängeranschlüsse sowie zwei Sätze analoger CVBS-Composite-Eingangsanschlüsse zur Verfügung. Die HDMI-Anschlüsse unterstützen HDCP 1.4/2.2 und können bis zu 4K2K HDR-Video empfangen.
Amlogic T972 integriert die ATV-Demodulatoren, die weltweite analoge TV-Standards einschließlich NTSC, PAL und SECAM vollständig unterstützen. DTV-Rundfunkströme können über den internen DTMB-Demodulator oder die Transport Stream (TS)-Schnittstelle empfangen werden. Der eingebaute drei Demux kann die TV-Streams von der seriellen Transportstream-Eingangsschnittstelle verarbeiten, die an einen externen Tuner/Demodulator angeschlossen werden kann. DVB Common Descrambler 1.0 wird zusätzlich zu den Streaming-Kryptoformaten DES, Triple DES (TDES/3DES) und AES unterstützt. Für die Anbindung an eine externe Smartcard ist ein integrierter ISO7816-Controller im Lieferumfang enthalten.
Amlogic T972 ist für Fernfeld-Sprachanwendungen mit geringem Stromverbrauch optimiert. Die leistungsstarke Haupt-CPU ermöglicht erstklassige Audio-Frontend- und Wake-Word-Algorithmen. Es verfügt außerdem über ein integriertes Modul zur Sprachaktivitätserkennung (VAD) für extrem stromsparenden Betrieb im System-Standby und eine volldigitale MIC-Schnittstelle einschließlich PDM, TDM und I2S mit bis zu 8 Kanälen.
Der Amlogic T972 SoC integriert umfangreiche, fortschrittliche Netzwerk- und Peripherieschnittstellen, darunter einen 10/100/1000-M-Ethernet-MAC mit RGMII, 10/100-M-Ethernet-PHY, einen USB-2.0-Hochgeschwindigkeitsanschluss, einen SDIO-3.0-Controller, einen eMMC-5.0-Controller, einen SLC-NAND-Controller und mehrere SDIO /SD-Karten-Controller, UART, I2C, Hochgeschwindigkeits-SPI-PWMs und ein integrierter IR-Blaster. Die flexible und programmierbare QoS-basierte Switch-Fabric und der Speichercontroller verbinden alle Verarbeitungskerne und Peripheriegeräte miteinander und stellen eine Verbindung zum DRAM-Speicherbus her.
Es wird eine Standardentwicklungsumgebung unter Verwendung der SecureOS-, Linux- und GNU/GCC-Android-Toolkette unterstützt. Für weitere Informationen wenden Sie sich bitte an Ihren AMLOGIC-Vertriebsmitarbeiter.

CPU-Subsystem
Quad-Core-ARM-Cortex-A55-CPU
ARMv8.2-Architektur mit Neon-Erweiterungen
Einheitlicher System-L3-Cache
Erweitertes TrustZone-Sicherheitssystem
Anwendungsbasierte Verkehrsoptimierung mithilfe interner QoS-basierter Switching-Fabrics
CoreSight-Debugger-Unterstützung

3D-Grafikverarbeitungseinheit
ARM Mali-G31 MP2 GPU
4-breite Ketten, Dual-Textur-Rohr, 2x 4-breite Ausführungsmaschinen (EE)
Gleichzeitige Multi-Core-Verarbeitung
Unterstützung für OpenGL ES 3.2, Vulkan 1.1 und OpenCL 2.0

2,5-D-Grafikprozessor
Schnelle Bitblt-Engine mit zwei Eingängen und einem Ausgang
Programmierbare Rasteroperationen (ROP)

Programmierbarer mehrphasiger Skalierungsfilter
Unterstützt mehrere Videoformate 4:2:0, 4:2:2 und 4:4:4 sowie mehrere Pixelformate (8/16/24/32 Bit Grafikebene)
Schnelle Farbraumkonvertierung
Erweiterter Anti-Flacker-Filter

Krypto-Engine
AES-Blockverschlüsselung mit 128/256-Bit-Schlüsseln, standardmäßiger 16-Byte-Blockgröße und Streaming-Modi ECB, CBC und CTR
DES/3DES-Blockverschlüsselung mit ECB- und CBC-Modi, die einen 64-Bit-Schlüssel für DES und einen 192-Bit-Schlüssel für 3DES unterstützt
Hardware-Key-Ladder-Betrieb und DVB-CSA zur Transportstromverschlüsselung
Integrierter Hardware-True-Random-Number-Generator (TRNG) und SHA-1/SHA-2-Engine

Video-/Bild-CODEC
Amlogic Video Engine (AVE-10) mit dedizierten Hardware-Decodern bis zu 4Kx2K@75fps
Video-/Bilddekodierung
VP9-Profil 2–10 bis zu 8Kx4K@24fps oder 4Kx2K@60fps
H.265 HEVC MP-10@L5.1 bis zu 8Kx4K@24fps oder 4Kx2K@60fps
AVS2-P2-Profil bis zu 4Kx2K@60fps
H.264 AVC HP@L5.1 bis zu 4Kx2K@30fps
H.264 MVC bis zu 1080P@60fps
MPEG-4 ASP@L5 bis zu 1080P@60fps (ISO-14496)
WMV/VC-1 SP/MP/AP bis zu 1080P@60fps
AVS-P16(AVS) /AVS-P2 JiZhun Profil bis zu 1080P@60fps
MPEG-2 MP/HL bis zu 1080P@60fps (ISO-13818)
MPEG-1 MP/HL bis zu 1080P@60fps (ISO-11172)
RealVideo 8/9/10 bis zu 1080P@60fps
Unterstützung für Untertitelvideos in mehreren Sprachen und in mehreren Formaten
MJPEG- und JPEG-Dekodierung mit unbegrenzter Pixelauflösung (ISO/IEC-10918)
Unterstützt JPEG-Miniaturansichten, Skalierung, Drehung und Übergangseffekte
Unterstützt die Dateiformate *.mkv, *.wmv, *.mpg, *.mpeg, *.dat, *.avi, *.mov, *.iso, *.mp4, *.rm und *.jpg

Fortschrittliche Amlogic TruLife Image Engine der 9. Generation
Unterstützt HDR10/10, HLG, Technicolor Prime HDR
Bewegungskompensierte Rauschunterdrückung und digitale 3D-Rauschunterdrückung für zufälliges Rauschen
Blockrauschen, Mückenrauschen, räumliches Rauschen, Konturrauschreduzierung
Bewegungskompensierter und bewegungsadaptiver De-Interlacer
Kanteninterpolation mit Schutz und Verarbeitung bei geringem Winkel
3:2/2:2-Pulldown und Video-on-Film (VOF)-Erkennung und -Verarbeitung
Intelligente Schärfe mit SuperScaler-Technologie einschließlich De-Contouring, De-Ring, LTI, CTI, De-Jaggy und Peaking
Lokaler Kontrast und dynamischer nichtlinearer Kontrast zur Detailverbesserung
3D-LUTs mit 17 x 17 x 17 Knoten bieten 4913 verschiedene Kontrollpunkte, die für die Anpassung kalibrierter Displays an einen Zielfarbraum geeignet sind
Hochpräzises HSL-Farbraum-basiertes Farbmanagement mit niedrigem Sättigungsschutz, unabhängiger Luminanz-/Farbton-/Sättigungsanpassung zur Erzielung einer Blau-/Grün-Erweiterung, Frischtonkorrektur und einem größeren Farbraum für Videos
Videomischer: 2 Videoebenen und 2 Grafikebenen

Unabhängige HDR-Neuzuordnung von Video- und Grafikebene
Lokale Dimmsteuerung für Hintergrundbeleuchtung mit hohen Nits

LCD-Panel-Ausgang
8-spuriger V-By-One-Ausgang mit 1, 2, 4 unterstützten Regionen, bis zu 4Kx2K 60Hz Auflösung
Zweikanaliger LVDS-Ausgang, der eine Auflösung von bis zu 1920 x 1080 und 60 Hz unterstützt
Integrierter Mini-LVDS-Ausgang (1 Port, 6 Paare)/(2 Ports, 3 Paare) mit programmierbarem HD/FHD-Timing-Controller. Optional mit einer Auflösung von bis zu 1920 x 1080 Hz
12-spuriger CEDS/CHPI/CMPI/iSP-Ausgang mit programmierbarem UHD-Timing-Controller. Optional für UHD-TCON-loses Panel, bis zu 4Kx2K 60Hz Auflösung
Drei unabhängige Gammatabellen zur Abstimmung des LCD-Panels
Dithering-Logik zur Zuordnung zu unterschiedlichen LCD-Panel-Farbtiefen

Video-Ein-/Ausgabeschnittstelle
3x HDMI 2.1-Empfängeranschlüsse mit dynamischem HDR, ARC, HDCP 1.4/2.2, 4Kx2K@60-Eingang mit maximaler Auflösung
2x CVBS 480i/576i Standard-Definition-Eingänge
Unterstützt CVBS (PAL/NTSC) Bypass-Ausgabe
ITU 601/656 paralleler Kameraeingang unterstützt 8-Bit RGB565, CCIR656, CCIR601, YUV422, YCbCr422

Audio-CODEC und Ein-/Ausgabe
Unterstützt MP3, AAC, WMA, RM, FLAC, Ogg, Dolby DTS Audio. Optional und programmierbar mit 7.1/5.1 Downmixing
VAD mit geringem Stromverbrauch und interner AEC-Loopback-Pfad
3 integrierte TDM/PCM/I2S-Ports mit TDM/PCM-Modus bis zu 384 kHz x 32 Bit x 8 Kanälen oder 96 kHz x 32 Bit x 32 Kanälen und I2S-Modus bis zu 384 kHz x 32 Bit x 8 Kanäle
Digitale Mikrofon-PDM-Spracheingabe mit programmierbarem CIC, LPF und HPF, unterstützt bis zu 8 DMICs
Eingebauter serieller digitaler Audio-SPDIF/IEC958-Ausgang
2 analoge L/R-Eingangskanäle und 2 L/R-Ausgangskanäle
Unterstützt die gleichzeitige Ausgabe von zwei Audio-Stereokanälen mit einer Kombination aus I2SPCM
Unterstützt Audio EQ/DRC für Audiolautsprecher

TV-Demodulator
Standardkonforme ATV-Demodulatoren NTSC, NTSC-J, PAL-BG, PAL-DK1, PAL-I, PAL-DK, PAL-M, PAL-N, SE-CAM-DK2, SECAM-DK3, SECAM-L
Weltweiter analoger TV-Audiostandard: BTSC, A2, EIA-J und NICAM
Unterstützt Teletext, Untertitel, V-Chip
DTMB/DVB-C/DTV-Demodulatoren
Der eingebaute VIF-Demodulator unterstützt die Low-IF-Schnittstelle vom Tunermodul

DTV-Rundfunkschnittstelle
3x Transport Stream (TS)-Eingangsschnittstelle mit integriertem Demux-Prozessor zum Anschluss an einen externen digitalen TV-Tuner/Demodulator
Integrierte PWM-, I2C- und SPI-Schnittstellen zur Steuerung von Tuner und Demodulator
Integrierter ISO 7816-Smartcard-Controller

Speicher- und Speicherschnittstelle
32-Bit-DRAM-Speicherschnittstelle mit zwei Rängen und maximal 4 GB Gesamtadressraum

Kompatibel mit dem JEDEC-Standard DDR3-2133 /DDR3L-2133 /DDR4-2666 /LPDDR3-2133 /LPDDR4-3200 SDRAM
SDSC/SDHC/SDXC-Karte und SDIO-Schnittstelle mit 1-Bit- und 4-Bit-Datenbusbreite, die DS/HS-Modi der Spezifikationsversion 2.x/3.x/4.x bis zu UHS-I SDR104 unterstützt
eMMC-Speicherschnittstelle mit 1/4/8-Bit-Datenbusbreite, die die Spezifikationsversion 5.0 HS400 vollständig unterstützt
SLC NAND Flash-Controller
Integrierter 4K-Bit-OTP-Speicher für sichere Schlüsselspeicherung

Netzwerkschnittstelle
IEEE 802.3 10/100/1000M Ethernet MAC mit RGMII-Schnittstelle
10/100M Ethernet PHY-Schnittstelle
WiFi/IEEE802.11-Unterstützung über USB oder SDIO
Bluetooth-Unterstützung über USB oder UART
Netzwerkschnittstelle optimiert für gemischten WIFI- und BT-Verkehr

Integrierte I/O-Controller und Schnittstellen
Dreifacher USB 2.0-Hochgeschwindigkeits-USB-I/O, zwei USB-Hosts und ein USB-OTG
Mehrere UARTs, I2Cs und PWMs SPI-Schnittstelle
Programmierbare Fernbedienungseingangsschaltung und IR-Blaster-Ausgang
Eingebauter 10-Bit-SAR-ADC mit 4 Eingangskanälen
Allzweck-IOs mit integriertem Pull-Up und Pull-Down
System, Peripherie und Sonstiges Schnittstellen
Integrierte Allzweck-Timer, Zähler, DMA-Controller
24-MHz-Quarzeingang
Eingebettete Debug-Schnittstelle mit ICE/JTAG

Energieverwaltung
Mehrere interne Leistungsdomänen werden durch Software gesteuert
Mehrere Ruhemodi für CPU, System, DRAM usw.
Mehrere interne PLLs zur Anpassung der Betriebsfrequenzen
Multispannungs-I/O-Design für 1,8 V und 3,3 V

Sicherheit
Trustzone-basierte Trusted Execution Environment (TEE)
Gesicherter Start, verschlüsseltes Hardware-Selbstsetup-OTP, verschlüsseltes DRAM mit Speicherintegritätsprüfung, Hardware-Schlüsselleiter sowie interne Steuerbusse und Speicher
Getrenntes sicheres/unsicheres Entropie-True-RNG
Sicherheitskontrolle vor der Region/ID-Speicher und Elektrozaun
Hardwarebasierter Trusted Video Path (TVP) und gesicherte Inhalte (erfordert SecureOS-Software)
Gesicherte E/A und gesicherte Uhr

Paket
FCBGA, 19 mm x 19 mm, 0,65 Ball Pitch, RoHS-konform

Willkommen bei unseren hochmodernen Android-TV-Box-Lösungen, die Ihr Home-Entertainment-Erlebnis mit nahtlosen Streaming-, Gaming- und Browsing-Funktionen verbessern. Als führender Anbieter der Branche sind wir stolz darauf, anpassbare Android-TV-Boxen mit Unterstützung für

LED-/LCD-Displays anzubieten und so die Kompatibilität mit einer Vielzahl von Fernsehern und Monitoren zu gewährleisten.

Hauptmerkmale unserer Android-TV-Box-Lösungen:

1. **Anpassungsoptionen**: Passen Sie Ihre Android-TV-Box mit anpassbaren Funktionen wie Speicherkapazität, RAM-Größe, Prozessorspezifikationen und Konnektivitätsoptionen an Ihre spezifischen Bedürfnisse und Vorlieben an. Ganz gleich, ob Sie zusätzlichen Speicherplatz für Mediendateien oder Hochgeschwindigkeitskonnektivität für Spiele und Streaming benötigen, unsere anpassbaren Lösungen sind genau das Richtige für Sie.
2. **Hochwertige Display-Unterstützung**: Genießen Sie atemberaubende Bilder und gestochen scharfe Bildqualität mit Unterstützung für LED-/LCD-Displays, sodass Sie Ihre Lieblingsinhalte in lebendigen Farben und scharfen Details erleben können. Ganz gleich, ob Sie Filme streamen, Spiele spielen oder im Internet surfen – unsere Android-TV-Box sorgt für ein beeindruckendes Seherlebnis.
3. **Kraftvolle Leistung**: Erleben Sie eine reibungslose und verzögerungsfreie Leistung mit leistungsstarken Prozessoren, reichlich RAM und erweiterten Grafikfunktionen. Unsere Android-TV-Boxen sind für die problemlose Bewältigung von Multitasking-, Gaming-, Streaming- und Produktivitätsaufgaben ausgestattet und bieten eine schnelle und reaktionsschnelle Leistung.
4. **Vielseitige Konnektivität**: Bleiben Sie dank vielseitiger Konnektivitätsoptionen mit einer Vielzahl von Geräten und Netzwerken verbunden, darunter WLAN, Ethernet, Bluetooth, USB-Anschlüsse, HDMI-Ausgang und mehr. Schließen Sie Peripheriegeräte wie Tastaturen, Mäuse, Controller, Speichergeräte und externe Displays nahtlos an, um die Funktionalität zu verbessern.
5. **Streaming- und Gaming-Funktionen**: Streamen Sie Ihre Lieblingsfilme, Fernsehsendungen und Videos in High Definition mit Unterstützung für beliebte Streaming-Plattformen wie Netflix, Hulu, Amazon Prime Video und YouTube. Genießen Sie außerdem immersive Spielerlebnisse mit Zugriff auf eine große Auswahl an Android-Spielen und Gaming-Apps.
6. **Benutzerfreundliches Bedienfeld**: Navigieren Sie mühelos durch Menüs, Apps und Einstellungen mit einer benutzerfreundlichen Oberfläche und einer intuitiven Fernbedienung. Passen Sie Ihren Startbildschirm an, organisieren Sie Apps und greifen Sie ganz einfach auf Inhalte zu, sodass Ihr Unterhaltungserlebnis bequem und angenehm ist.
7. **Regelmäßige Software-Updates**: Profitieren Sie von regelmäßigen Software-Updates und Sicherheitspatches, um optimale Leistung, Kompatibilität mit neuen Apps und Diensten sowie Schutz vor Sicherheitslücken zu gewährleisten.
8. **Langlebig und zuverlässig**: Unsere Android-TV-Box-Lösungen sind auf Langlebigkeit ausgelegt und zeichnen sich durch eine langlebige Konstruktion, zuverlässige Komponenten und strenge Qualitätstests aus, um langfristige Leistung und Zuverlässigkeit zu gewährleisten.

Vorteile der Wahl unserer Android-TV-Box-Lösungen:

1. **Maßgeschneiderte Lösungen**: Passen Sie Ihre Android-TV-Box an Ihre spezifischen Anforderungen an, sei es für Home-Entertainment, Spiele, Produktivität oder Geschäftsanwendungen.
2. **Verbessertes Seherlebnis**: Genießen Sie beeindruckende, hochwertige Bilder mit Unterstützung für LED-/LCD-Displays, die eine atemberaubende Bildqualität und lebendige Farben liefern.
3. **Nahtlose Konnektivität**: Bleiben Sie mit einer Vielzahl von Geräten und Netzwerken verbunden, um nahtloses Streaming, Gaming, Surfen und Produktivität zu ermöglichen.
4. **Vielseitige Unterhaltungsmöglichkeiten**: Greifen Sie auf eine breite Palette von

Streaming-Plattformen, Apps, Spielen und Inhalten zu, um den unterschiedlichen Unterhaltungsvorlieben gerecht zu werden.

5. **Zuverlässige Leistung**: Erleben Sie dank leistungsstarker Hardwarekomponenten und optimierter Software eine reibungslose, reaktionsschnelle Leistung für Streaming, Spiele, Multitasking und Produktivitätsaufgaben.
6. **Einfache Einrichtung und Verwendung**: Richten Sie Ihre Android-TV-Box schnell und einfach ein und genießen Sie eine benutzerfreundliche Oberfläche für mühelose Navigation und Anpassung.
7. **Regelmäßige Updates und Support**: Erhalten Sie regelmäßige Software-Updates, Funktionserweiterungen und fortlaufenden Support, um sicherzustellen, dass Ihre Android TV Box auf dem neuesten Stand und sicher bleibt.

Rüsten Sie Ihr Home-Entertainment-System mit unserem anpassbaren System auf Android TV Box-Lösungen, mit Unterstützung für LED/LCD-Displays und einer Vielzahl erweiterter Funktionen für ein unvergleichliches Seherlebnis. Verwandeln Sie Ihren Fernseher in einen intelligenten Hub für Streaming, Spiele, Surfen und mehr und genießen Sie die Flexibilität und den Komfort unserer Android TV Box-Lösungen. Erleben Sie noch heute mit uns die Zukunft der Unterhaltung!