OEM-производитель IPTV-бокса Мини-интернет-телевизор

Технические характеристики	
Модель №.	OEM-производитель IPTV-приставки Амлогик T972
Процессор графический процессор БАРАН ПЗУ Операционные системы	Amlogic T972(T962X2) Четырехъядерный процессор ARM Cortex A55 1,98 ГГц Пента-ядерный ARM Mail-450 DDR4 2 ГБ/4 ГБ (опция) 16 ГБ eMMC (можно расширить до 128 ГБ через SD/USB) Андроид 9.0
Видео и аудио кодек	
КОДЕК видео/изображения	−Amlogic Video Engine (AVE-10) со специальными аппаратными декодерами до 4Kx2K при 75 кадрах в секунду −Декодирование видео/изображений −Профиль VP9 2–10 до 8Kx4K при 24 кадрах в секунду или 4Kx2K при 60 кадрах в секунду −H.265 HEVC MP-10@L5.1 до 8Kx4K при 24 кадрах в секунду или 4Kx2K при 60 кадрах в секунду −Профиль AVS2-P2 до 4Kx2K при 60 кадрах в секунду −H.264 AVC HP@L5.1 до 4Kx2K при 30 кадрах в секунду −H.264 MVC до 1080P при 60 кадрах в секунду −MPEG-4 ASP@L5 до 1080P при 60 кадрах в секунду (ISO-14496) −WMV/VC-1 SP/MP/AP до 1080P при 60 кадрах в секунду −AVS-P16(AVS) /AVS-P2 Профиль JiZhun до 1080P при 60 кадрах в секунду −MPEG-2 MP/HL до 1080P при 60 кадрах в секунду (ISO-13818) −MPEG-1 MP/HL до 1080P при 60 кадрах в секунду (ISO-11172) −RealVideo 8/9/10 до 1080P при 60 кадрах в секунду − Поддержка нескольких языков и нескольких форматов видео с субтитрами. − Декодирование MJPEG и JPEG с неограниченным разрешением пикселей (ISO/IEC-10918) −Поддержка миниатюр JPEG, масштабирования, вращения и эффектов перехода. −Поддерживает форматы файлов *.mkv,*.wmv,*.mpg, *.mpeg, *.dat, *.avi, *.mov, *.iso, *.mp4, *.rm и *.jpg.
Кодирование видео/изображений	−Профиль VP9 2–10 до 8Kx4K при 24 кадрах в секунду или 4Kx2K при 60 кадрах в секунду −H.265 HEVC MP-10@L5.1 до 8Kx4K при 24 кадрах в секунду или 4Kx2K при 60 кадрах в секунду −Профиль AVS2-P2 до 4Kx2K при 60 кадрах в секунду −H.264 AVC HP@L5.1 до 4Kx2K при 30 кадрах в секунду −H.264 MVC до 1080P при 60 кадрах в секунду −MPEG-4 ASP@L5 до 1080P при 60 кадрах в секунду (ISO-14496) −WMV/VC-1 SP/MP/AP до 1080P при 60 кадрах в секунду −AVS-P16(AVS) /AVS-P2 Профиль JiZhun до 1080P при 60 кадрах в секунду −MPEG-2 MP/HL до 1080P при 60 кадрах в секунду (ISO-13818) −MPEG-1 MP/HL до 1080P при 60 кадрах в секунду (ISO-11172) −RealVideo 8/9/10 до 1080P при 60 кадрах в секунду − Поддержка нескольких языков и нескольких форматов видео с субтитрами. − Декодирование MJPEG и JPEG с неограниченным разрешением пикселей (ISO/IEC-10918) −Поддержка миниатюр JPEG, масштабирования, вращения и эффектов перехода. −Поддерживает форматы файлов *.mkv,*.wmv,*.mpg, *.mpeg, *.dat, *.avi, *.mov, *.iso, *.mp4, *.rm и *.jpg.

Аудиокодек и ввод/вывод	Поддерживает MP3, AAC, WMA, RM, FLAC, Ogg, Dolby DTS Audio. Опционально и программируется с понижающим микшированием 7.1/5.1. VAD с низким энергопотреблением и внутренний контур AEC 3 встроенных порта TDM/PCM/I2S с режимом TDM/PCM до 384 кГц x 32 бит x 8 каналов или 96 кГц x 32 бит x 32 канала и режимом I2S до 384 кГц x 32 бит x 8 каналов Цифровой микрофонный голосовой ввод PDM с программируемыми CIC, LPF и HPF, поддержка до 8 DMIC Встроенный последовательный цифровой аудиовыход SPDIF/IEC958. 2 аналоговых входных канала L/R и 2 выходных канала L/R Поддерживает одновременный выход двойного стереоканала звука с комбинацией I2S PCM. Поддержка Audio EQ/DRC для аудиодинамика
Формат декодера	HD MPEG1/2/4, H.265/HEVC, HD AVC/VC-1, RM/RMVB, Xvid/DivX3/4/5/6, RealVideo8/9/10
Медиа-формат	Avi/RM/Rmvb/Ts/Vob/Mkv/Mov/ISO/wmv/asf/flv/dat/mpg/mpeg
Музыкальный формат	MP3/WMA/AAC/WAV/OGG/DDP/TrueHD/HD/FLAC/APE
Формат фотографии	HD JPEG/BMP/GIF/PNG/TIFF
Порт	
Аудио ввод	1*разъем для наушников 3,5 мм
Видео выход	1 * LVDS 40-контактный двухрядный контакт 2,0 мм, поддержка экрана 8 бит/10 бит 1*V-By-one, по дополнительному выбору
Видео вход	HDMI*3
Аудио выход	4-контактный, 2,5 мм, 10 Вт, 8 Ом @ 2
Сетевой порт	*1 10M/100M RJ45 2.4G WIFIBT (двухдиапазонный вариант 2.4G/5G WiFi) Слот PCIE(4)x1
Порт USB2.0	USB OTG*1 (может быть ХОСТОМ) USB-ХОСТ*4
Интерфейс подсветки	*2, 6-контактный, 2,0 мм
Инфракрасный интерфейс	*1, 7-контактный, 2,0 мм, со светодиодным индикатором (зеленый и красный)
Порты расширения	Последовательные порты*4
слот для tf-карты	*1
слот для SIM-карты	*1
Власть	
Источник питания	СТБ, 5ВСБ, 5В, 12В, 12контакт 2,00 мм 12 В/4 контакта 2,54 мм, вилка 12 В/2,5 постоянного тока

ONENUTS

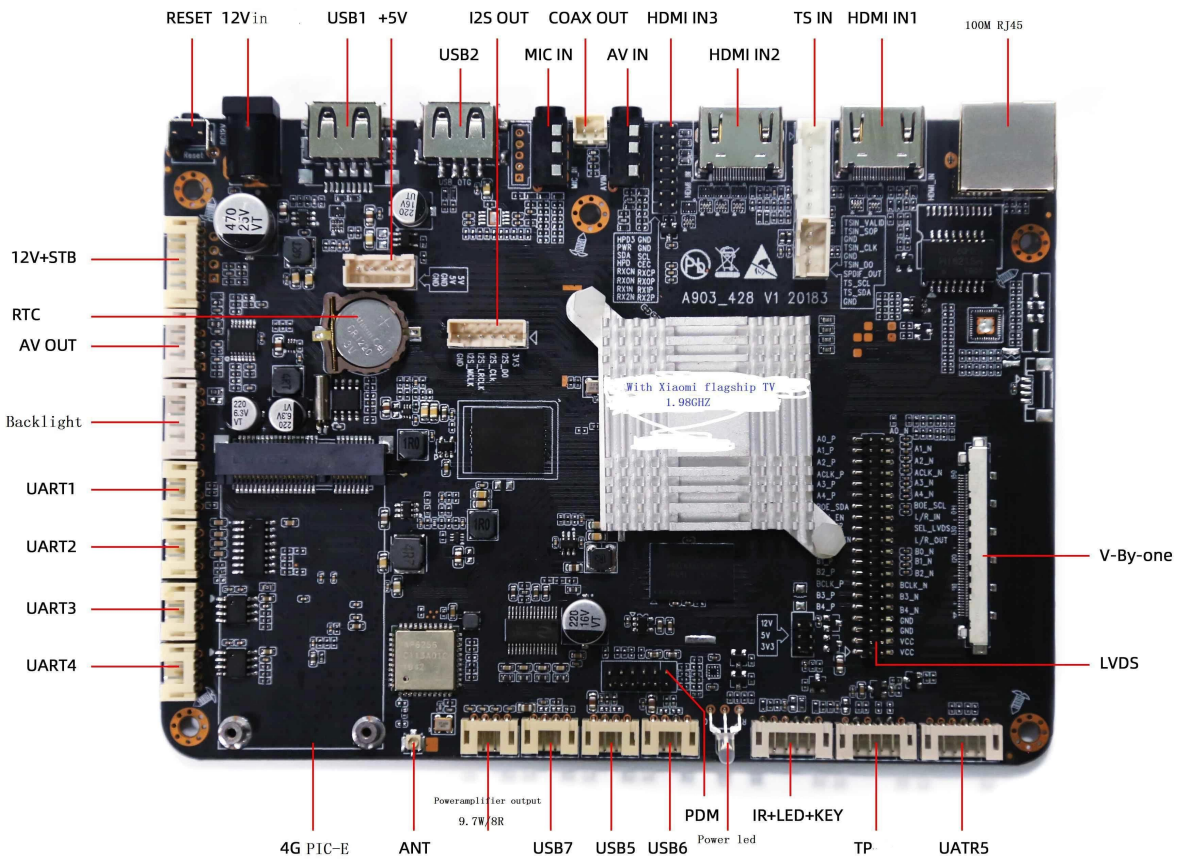
RESET
12Vin
USB1
+5V
I2S OUT
COAX OUT
HDMI IN3
TS IN
HDMI IN1
100M RJ45
USB2
MIC IN
AV IN
HDMI IN2
12V+STB
RTC
AV OUT
Backlight
UART1
UART2
UART3
UART4
V-By-one
LVDS
A903_428 V1 20183
With Xiaomi flagship TV
1.98GHZ
Poweramplifier output
9.7W/8R
4G PIC-E
ANT
USB7
USB5
USB6
PDM
Power led
IR+LED+KEY
TP
UATR5

ONENUTS

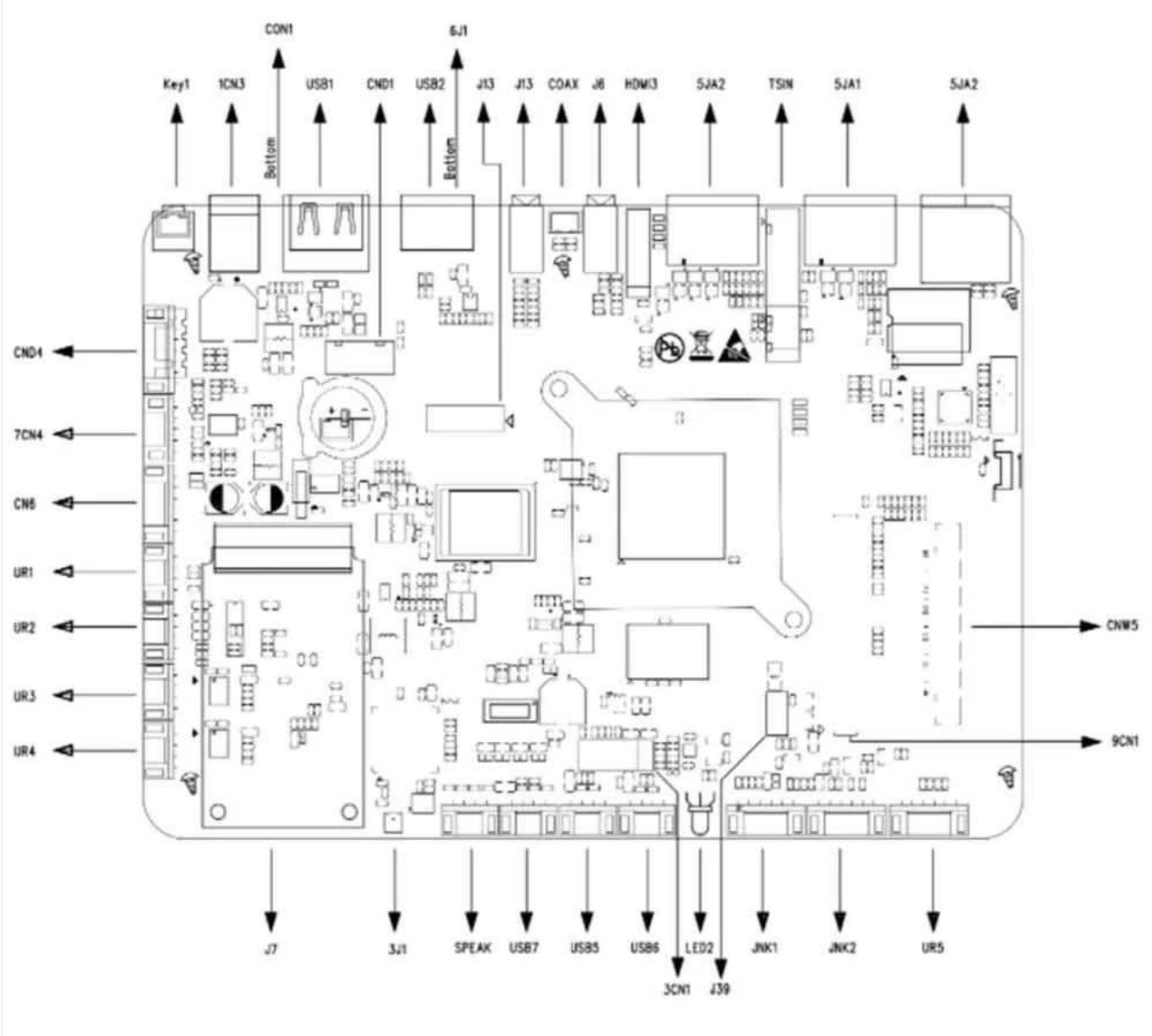
CON1
6J1
Key1
1CN3
USB1
CND1
USB2
J13
J13
COAX
J6
HDMI3
5JA2
TSIN
5JA1
5JA2
Bottom
Bottom
CND4
7CN4
CN6
UR1
UR2
UR3
UR4
CNW5
9CN1
J7
3J1
SPEAK
USB7
USB5
USB6
LED2
JNK1
JNK2
UR5
3CN1
J39

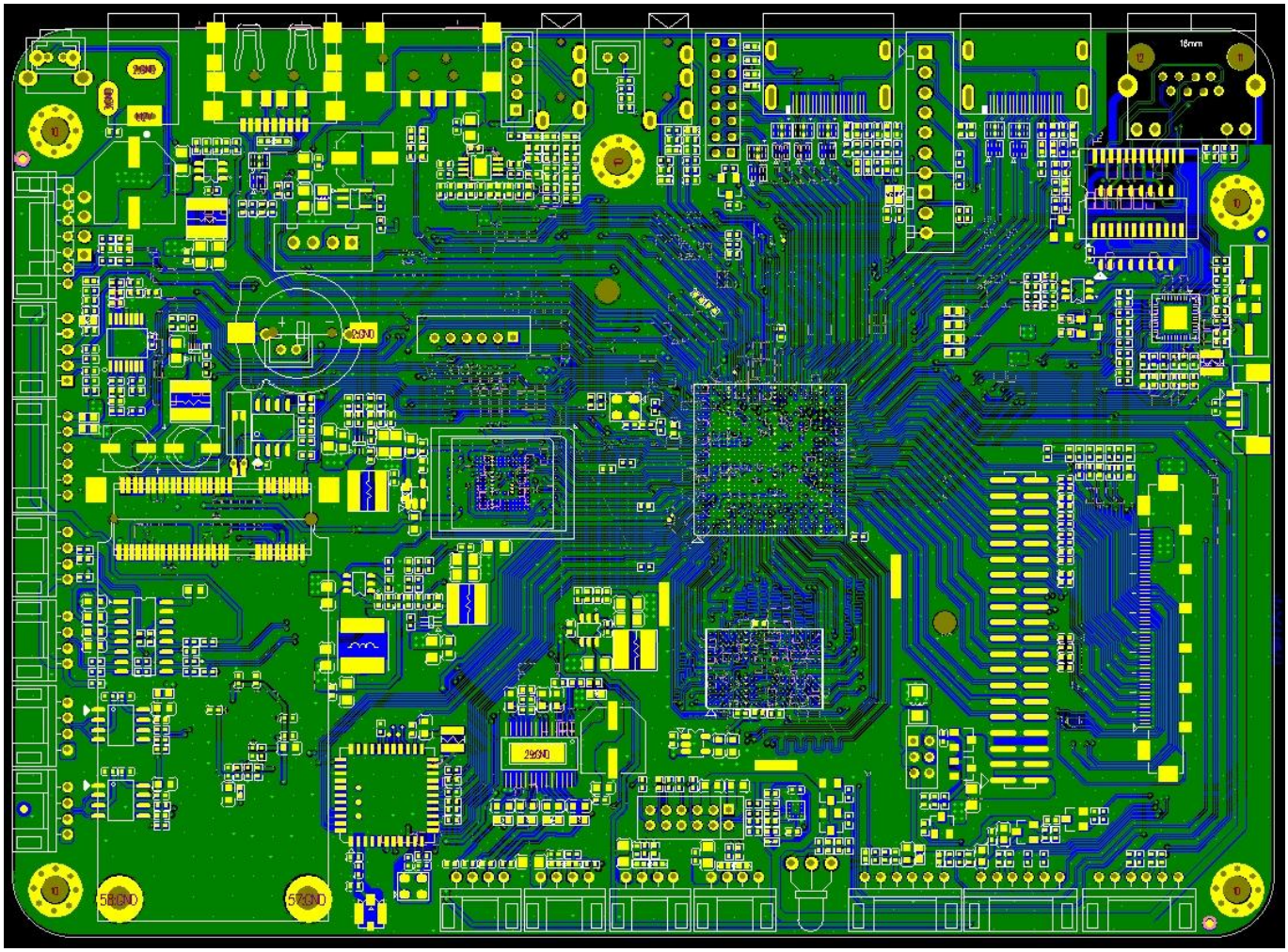

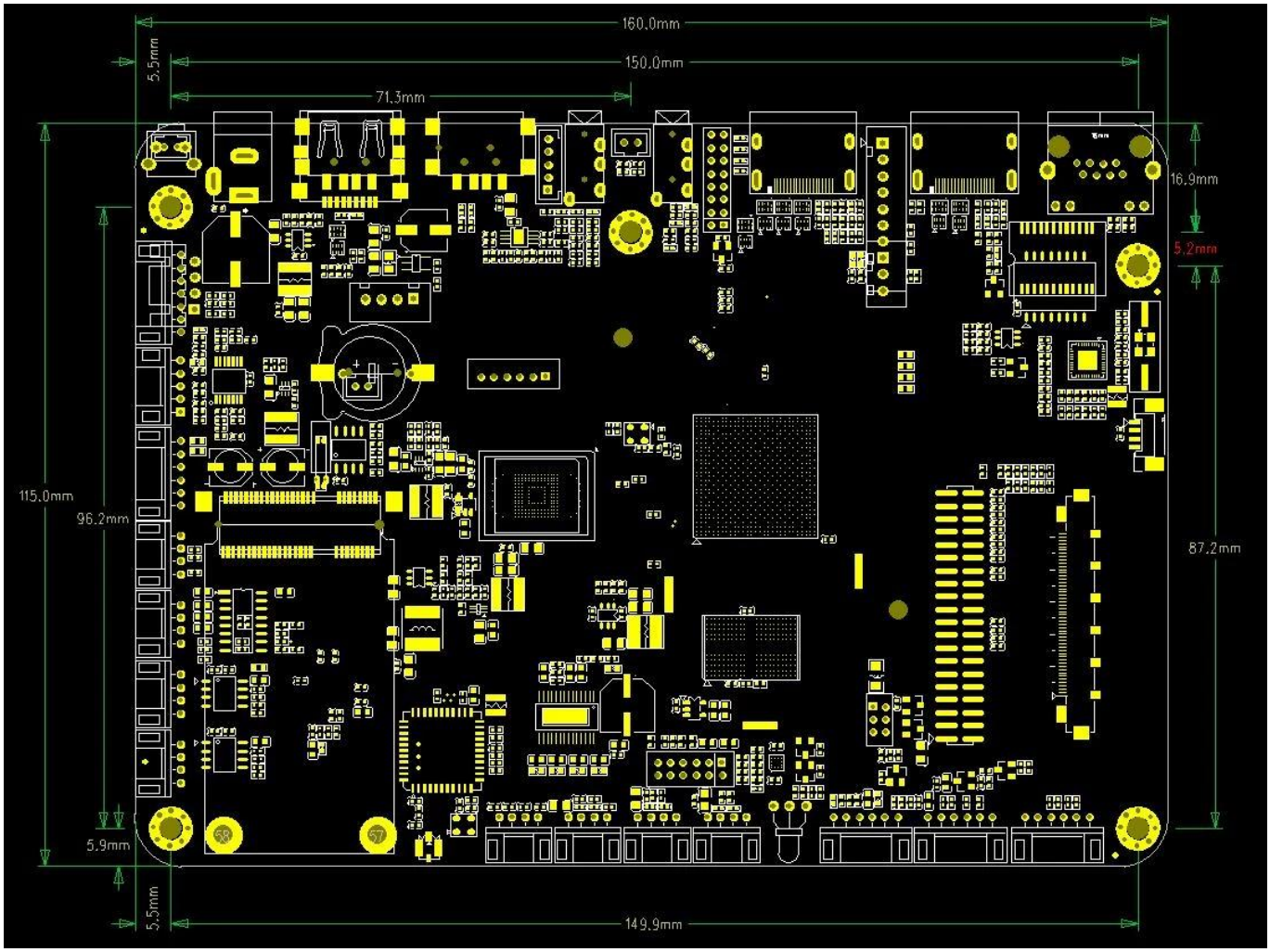
160.0mm
150.0mm
71.3mm
5.5mm
16.9mm
5.2mm
115.0mm
96.2mm
87.2mm
5.9mm
5.5mm
149.9mm

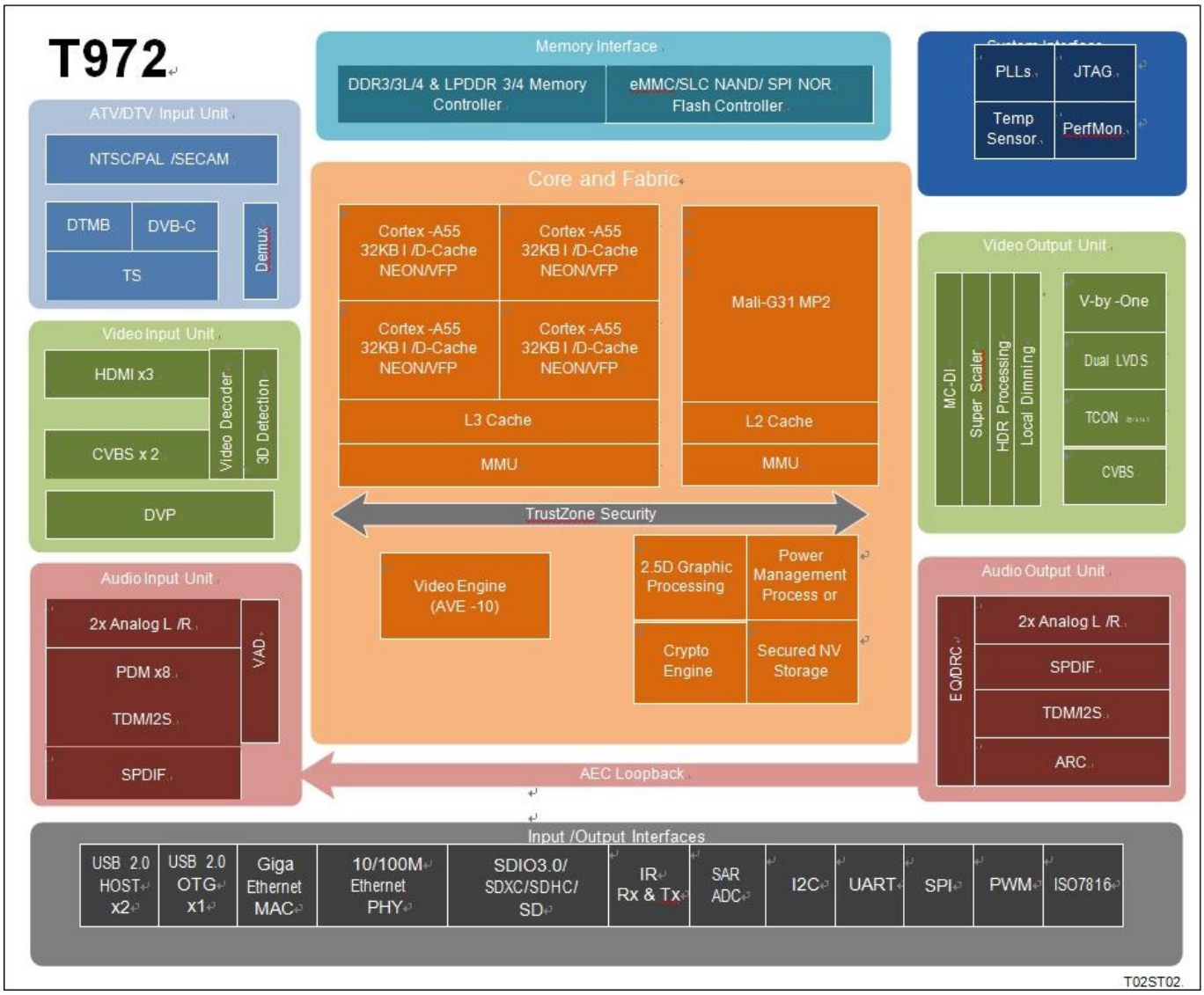

Amlogic T972 — это усовершенствованный процессор приложений, предназначенный для приложений UHD TV по всему миру. Он объединяет мощную подсистему CPU/GPU, лучший в своем классе конвейер обработки изображений HDR, защищенный механизм видеокодека 8K/4K со всеми основными периферийными устройствами, образуя непревзойденный экономичный чип Smart TV.

Основным процессором системы является четырехъядерный процессор ARM Cortex-A55 с общим кэшем L3 для повышения производительности системы. Кроме того, процессор Cortex-A55 включает сопроцессор NEON SIMD для улучшения возможностей программной обработки мультимедиа.

Графическая подсистема состоит из двух графических движков и гибкого конвейера вывода видео/графики. Графический процессор ARM Mali-G31 MP2 обрабатывает все графические программы OpenGL ES 3.2, Vulkan 1.1 и OpenCL 2.0, а графический процессор 2.5D выполняет дополнительные операции масштабирования, альфа-канала, вращения и преобразования цветового пространства. Вместе ЦП и ГП решают все задачи, связанные с операционной системой, сетью, пользовательским интерфейсом и играми.

Amlogic Video Engine (AVE-10) — это подсистема, которая использует специальные аппаратные видеодекодеры и кодеры для разгрузки процессоров Cortex-A55 от всей обработки видеокодеком. AVE-10 способен декодировать видео с разрешением 4K2K в рамках Trusted Video Path (TVP) для защищенных приложений DRM. Он поддерживает все основные видеоформаты, включая MVC, MPEG-1/2/4, VC-1/WMV, AVS, AVS2, RealVideo, MJPEG, H.264, H265-10, VP9-10, а также JPEG.

Конвейер вывода видео/графики включает обработку HDR10, HDR10, HLG и Technicolor Prime HDR, обработку BT.2020/BT.2100, компенсацию движения и адаптивный к движению деинтерлейсинг, гибкий программируемый суперскаляр, локальное затемнение и множество фильтров улучшения изображения. перед передачей улучшенного изображения на порты видеовыхода. 8-канальный интерфейс V-by-One и двухканальный интерфейс LVDS доступны для ТВ-панелей UHD/FHD и 12-канальный интерфейс P2P с внутренним гибким модулем управления синхронизацией. Опционально для панелей UHD без TCON, включая CEDS, CHPI, CMPI и iSP..
Доступны 3 порта приемника HDMI 2.1 плюс два набора композитных аналоговых входных портов CVBS. Порты HDMI поддерживают HDCP 1.4/2.2 и могут принимать видео HDR до 4K2K.
Amlogic T972 включает в себя демодуляторы ATV, которые полностью поддерживают мировые стандарты аналогового телевидения, включая NTSC, PAL и SECAM. Потоки вещания DTV могут приниматься внутренним демодулятором DTMB или интерфейсом транспортного потока (TS). Встроенные три демультиплексора могут обрабатывать ТВ-потоки из входного интерфейса последовательного транспортного потока, который можно подключить к внешнему тюнеру/демодулятору. DVB Common Descrambler 1.0 поддерживается в дополнение к потоковым криптоформатам DES, Triple DES (TDES/3DES) и AES. Встроенный контроллер ISO7816 включен для взаимодействия с внешней смарт-картой.
Amlogic T972 оптимизирован для маломощных голосовых приложений в дальней зоне. Мощный главный процессор может обеспечить первоклассный интерфейс аудио и алгоритмы пробуждающих слов. Он также имеет встроенный модуль обнаружения голосовой активности (VAD) для работы со сверхнизким энергопотреблением в режиме ожидания и полностью цифровой интерфейс микрофона, включая PDM, TDM и I2S, до 8 каналов.
SoC Amlogic T972 объединяет богатые передовые сетевые и периферийные интерфейсы, включая MAC-адрес 10/100/1000M Ethernet с RGMII, PHY 10/100M Ethernet, высокоскоростной порт USB 2.0, контроллер SDIO 3.0, контроллер eMMC 5.0, контроллер SLC NAND и несколько SDIO. /SD-карты, UART, I2C, высокоскоростные ШИМ-модули SPI и встроенный ИК-передатчик. Гибкая и программируемая коммутационная фабрика на основе QoS и контроллер памяти связывают все процессорные ядра и периферийные устройства вместе и подключаются к шине памяти DRAM.
Поддерживается стандартная среда разработки с использованием цепочки инструментов SecureOS, Linux и GNU/GCC Android. Для получения дополнительной информации обратитесь к торговому представителю AMLOGIC.

Подсистема ЦП

Четырехъядерный процессор ARM Cortex-A55
Архитектура ARMv8.2 с расширениями Neon
Единый системный кэш L3
Усовершенствованная система безопасности TrustZone
Оптимизация трафика на основе приложений с использованием внутренних коммутационных фабрик на основе QoS
Поддержка отладчика CoreSight

Блок обработки 3D-графики
Графический процессор ARM Mali-G31 MP2
4-ширинные варпы, двойная текстурная труба, 2 механизма исполнения по 4 ширины (EE)
Параллельная многоядерная обработка
Поддержка OpenGL ES 3.2, Vulkan 1.1 и OpenCL 2.0.

2.5D графический процессор

Быстрый битблт-движок с двумя входами и одним выходом
Программируемые растровые операции (ROP)
Программируемый многофазный масштабирующий фильтр
Поддерживает несколько форматов видео 4:2:0, 4:2:2 и 4:4:4, а также несколько форматов пикселей (графический слой 8/16/24/32 бита).
Быстрое преобразование цветового пространства
Усовершенствованный антимерцающий фильтр

Крипто-движок
Блочный шифр AES с ключами длиной 128/256 бит, стандартным размером блока 16 байт и потоковыми режимами ECB, CBC и CTR.
Блочный шифр DES/3DES с режимами ECB и CBC, поддерживающий 64-битный ключ для DES и 192-битный ключ для 3DES.
Работа аппаратной ключевой лестницы и DVB-CSA для шифрования транспортного потока
Встроенный аппаратный генератор случайных чисел (TRNG) и механизм SHA-1/SHA-2.

КОДЕК видео/изображения
Amlogic Video Engine (AVE-10) со специальными аппаратными декодерами до 4Kx2K при 75 кадрах в секунду
Декодирование видео/изображений
Профиль VP9 2–10 до 8Kx4K при 24 кадрах в секунду или 4Kx2K при 60 кадрах в секунду
H.265 HEVC MP-10@L5.1 до 8Kx4K при 24 кадрах в секунду или 4Kx2K при 60 кадрах в секунду
Профиль AVS2-P2 до 4Kx2K при 60 кадрах в секунду
H.264 AVC HP@L5.1 до 4Kx2K при 30 кадрах в секунду
H.264 MVC до 1080P при 60 кадрах в секунду
MPEG-4 ASP@L5 до 1080P при 60 кадрах в секунду (ISO-14496)
WMV/VC-1 SP/MP/AP до 1080P при 60 кадрах в секунду
AVS-P16(AVS) /AVS-P2 Профиль JiZhun до 1080P при 60 кадрах в секунду
MPEG-2 MP/HL до 1080P при 60 кадрах в секунду (ISO-13818)
MPEG-1 MP/HL до 1080P при 60 кадрах в секунду (ISO-11172)
RealVideo 8/9/10 до 1080P при 60 кадрах в секунду
Поддержка нескольких языков и нескольких форматов видео с субтитрами
Декодирование MJPEG и JPEG с неограниченным разрешением пикселей (ISO/IEC-10918)
Поддержка миниатюр JPEG, масштабирования, вращения и эффектов перехода.
Поддерживает форматы файлов *.mkv,*.wmv,*.mpg, *.mpeg, *.dat, *.avi, *.mov, *.iso, *.mp4, *.rm и *.jpg.

Усовершенствованный процессор изображений Amlogic TruLife 9-го поколения
Поддерживает HDR10/10, HLG, Technicolor Prime HDR.
Шумоподавление с компенсацией движения и трехмерное цифровое шумоподавление для случайного шума
Блочный шум, москитный шум, пространственный шум, подавление контурного шума
Деинтерлейсер с компенсацией движения и адаптивный к движению
Интерполяция кромок с защитой и обработкой под малым углом
Обнаружение и обработка видео на пленке (VOF) 3:2/2:2.
Интеллектуальная резкость с технологией SuperScaler, включая устранение контуров, устранение колец, LTI, CTI, устранение зубцов и пиков.
Локальный контраст и динамический нелинейный контраст для улучшения детализации
3D LUT с узлами 17x17x17 обеспечивают 4913 различных контрольных точек, что позволяет сопоставлять откалиброванные дисплеи с целевым цветовым пространством.
Высокоточное управление цветом на основе цветового пространства HSL с защитой от низкой

насыщенности, независимая регулировка яркости/оттенка/насыщенности для достижения синего/зеленого расширения, коррекция свежих тонов и более широкий охват для видео.
Видеомикшер: 2 видеоплоскости и 2 графические плоскости.
Независимое переназначение HDR видео и графического слоя
Локальное управление затемнением для подсветки с высоким значением нит.

Выход ЖК-панели
8-полосный выход V-By-One с поддержкой 1, 2, 4 регионов, разрешение до 4Kx2K, 60 Гц
Двухканальный выход LVDS с поддержкой разрешения до 1920x1080, 60 Гц.
Встроенный (1 порт, 6 пар)/(2 порта, 3 пары) выход mini-LVDS с программируемым контроллером синхронизации HD/FHD Опционально, разрешение до 1920x1080 Гц
12-канальный выход CEDS/CHPI/CMPI/iSP с программируемым контроллером синхронизации UHD. Опционально для панели UHD без TCON, разрешение до 4Kx2K, 60 Гц.
Три независимых таблицы гаммы для настройки ЖК-панели
Логика сглаживания для отображения на разную глубину цвета ЖК-панели

Интерфейс видеовхода/выхода
3 порта приемника HDMI 2.1 с динамическим HDR, ARC, HDCP 1.4/2.2, 4Kx2K при максимальном входном разрешении 60
2 входа стандартной четкости CVBS 480i/576i
Поддерживает выход обхода CVBS (PAL/NTSC)
Параллельный вход камеры ITU 601/656 с поддержкой 8-битного RGB565, CCIR656, CCIR601, YUV422, YCbCr422

Аудиокодек и ввод/вывод
Поддерживает MP3, AAC, WMA, RM, FLAC, Ogg, Dolby DTS Audio. Опционально и программируется с понижающим микшированием 7.1/5.1.
VAD с низким энергопотреблением и внутренний контур AEC
3 встроенных порта TDM/PCM/I2S с режимом TDM/PCM до 384 кГц x 32 бит x 8 каналов или 96 кГц x 32 бит x 32 канала и режимом I2S до 384 кГц x 32 бит x 8 каналов
Цифровой микрофонный голосовой ввод PDM с программируемыми CIC, LPF и HPF, поддержка до 8 DMIC
Встроенный последовательный цифровой аудиовыход SPDIF/IEC958.
2 аналоговых входных канала L/R и 2 выходных канала L/R
Поддерживает одновременный выход двойного стереоканала звука с комбинацией I2S PCM.
Поддержка Audio EQ/DRC для аудиодинамика

ТВ-демодулятор
Демодуляторы ATV, соответствующие стандартам NTSC, NTSC-J, PAL-BG, PAL-DK1, PAL-I, PAL-DK, PAL-M, PAL-N, SE-CAM-DK2, SECAM-DK3, SECAM-L
Мировой стандарт аналогового телевизионного звука: BTSC, A2, EIA-J и NICAM.
Поддерживает телетекст, субтитры, V-чип.
Демодуляторы DTMB/DVB-C/DTV
Встроенный демодулятор VIF поддерживает интерфейс низкой ПЧ от модуля тюнера.

Интерфейс цифрового ТВ-вещания
3 входных интерфейса транспортного потока (TS) со встроенным демультиплексором для подключения к внешнему цифровому ТВ-тюнеру/демодулятору
Встроенные интерфейсы PWM, I2C и SPI для управления тюнером и демодулятором.
Встроенный контроллер смарт-карт ISO 7816.

Интерфейс памяти и хранилища
32-битный интерфейс памяти DRAM с двумя рангами и общим адресным пространством до 4 ГБ.
Совместим со стандартом JEDEC DDR3-2133/DDR3L-2133/DDR4-2666/LPDDR3-2133. /LPDDR4-3200 SDRAM
Карта SDSC/SDHC/SDXC и интерфейс SDIO с шириной шины данных 1 и 4 бита, поддерживающая спецификации версии 2.x/3.x/4.x режимов DS/HS до UHS-I SDR104
Интерфейс памяти eMMC с шириной шины данных 1/4/8 бит, полностью поддерживающий спецификацию версии 5.0 HS400.
Контроллер флэш-памяти SLC NAND
Встроенная OTP-память 4 КБ для безопасного хранения ключей.

Сетевой интерфейс
IEEE 802.3 10/100/1000M Ethernet MAC с интерфейсом RGMII
PHY-интерфейс Ethernet 10/100M
Поддержка Wi-Fi/IEEE802.11 через USB или SDIO
Поддержка Bluetooth через USB или UART
Сетевой интерфейс оптимизирован для смешанного трафика WIFI и BT.

Интегрированные контроллеры ввода-вывода и интерфейсы
Тройной высокоскоростной USB-вход/выход USB 2.0, два USB-хоста и один USB-OTG
Несколько UART, I2C и ШИМ. Интерфейс SPI.
Программируемая входная схема дистанционного управления и выход ИК-передатчика
Встроенный 10-битный АЦП SAR с 4 входными каналами
Ввод-выводы общего назначения со встроенными подтягивающими и понижающими модулями
Система, периферия и прочее. Интерфейсы
Встроенные таймеры общего назначения, счетчики, контроллеры DMA
Кристаллический вход 24 МГц
Встроенный интерфейс отладки с использованием ICE/JTAG.

Управление энергопотреблением
Несколько внутренних доменов питания, управляемых программным обеспечением
Несколько режимов сна для процессора, системы, DRAM и т. д.
Несколько внутренних PLL для регулировки рабочих частот
Конструкция ввода-вывода с несколькими напряжениями для 1,8 В и 3,3 В.

Безопасность
Доверенная среда выполнения на основе зоны доверия (TEE)
Безопасная загрузка, зашифрованный OTP для самостоятельной настройки оборудования, зашифрованная DRAM с проверкой целостности памяти, аппаратная ключевая цепочка, а также внутренние шины управления и хранилище.
Разделенная безопасная/небезопасная энтропия, истинный ГСЧ
Контроль безопасности памяти предварительного региона/идентификатора и электрический забор
Аппаратный Trusted Video Path (TVP) и защищенный контент (требуется программное обеспечение SecureOS)
Защищенный ввод-вывод и защищенные часы

Упаковка
FCBGA, 19 x 19 мм, шаг шарика 0,65, соответствует RoHS

Добро пожаловать на передний план развлекательных технологий с нашей мини-приставкой для интернет-телевидения, с гордостью созданной нашей уважаемой компанией, ведущим производителем OEM-приставок для IPTV. Давайте углубимся в особенности и преимущества, которые делают наш продукт революционным в отрасли.

Компактный дизайн, высокая производительность:

1. **Компактный дизайн:** Мини-интернет-телевизионная приставка идеально впишется в любую развлекательную систему, предлагая компактный и элегантный дизайн, который дополнит современное жилое пространство.

2. **Надежное оборудование:** Несмотря на свой небольшой размер, наша мини-интернет-телевизионная приставка оснащена мощными аппаратными компонентами, обеспечивающими плавную потоковую передачу, быструю навигацию и высокую производительность.

3. **Высококачественная потоковая передача:** Наслаждайтесь потоковой передачей высокой четкости с поддержкой различных разрешений, включая 1080p и 4K Ultra HD, обеспечивая кристально чистое изображение и захватывающий звук для улучшения впечатлений от просмотра.

Универсальные варианты подключения:

1. **Wi-Fi и Ethernet:** Легко подключайтесь к Интернету с помощью Wi-Fi или Ethernet, обеспечивая гибкость и надежность сетевого подключения для бесперебойной потоковой передачи и доступа к онлайн-контенту.

2. **Порты USB и HDMI:** Расширьте функциональность с помощью портов USB для подключения внешних устройств хранения данных, периферийных устройств и аксессуаров, а подключение HDMI обеспечивает легкую настройку телевизора или дисплея.

3. **Возможности Bluetooth:** Некоторые модели оснащены поддержкой Bluetooth, обеспечивающей беспроводное соединение с совместимыми устройствами, такими как наушники, динамики, клавиатуры и контроллеры, для дополнительного удобства.

Расширенные развлекательные функции:

1. **Стриминговые сервисы:** Получите доступ к популярным потоковым сервисам, таким как Netflix, Amazon Prime Video, Hulu, YouTube и другим, и откройте для себя мир развлечений прямо на вашем экране.

2. **Прямой эфир и контент по запросу:** Наслаждайтесь прямыми телеканалами, дополнительными услугами, фильмами по запросу, телешоу, спортивными

мероприятиями и платформами потоковой передачи музыки, чтобы удовлетворить разнообразные развлекательные предпочтения.

3. **Экосистема приложений:** Исследуйте обширную экосистему приложений с доступом к Google Play Store, что позволит вам загружать и наслаждаться приложениями, играми, инструментами повышения производительности, платформами социальных сетей и приложениями для образа жизни.

Удобный интерфейс и элементы управления:

1. **Интуитивно понятный интерфейс:** Легко перемещайтесь по меню, настройкам и библиотекам контента с помощью интуитивно понятного пользовательского интерфейса, разработанного для беспрепятственного взаимодействия и простоты использования.

2. **Дистанционное управление:** Входящие в комплект пульты дистанционного управления имеют эргономичный дизайн, возможности голосового управления, кнопки быстрого доступа и интеллектуальные функции для удобного управления и повышения удобства работы пользователя.

Поддержка и обновления:

1. **Регулярные обновления:** Получайте регулярные обновления прошивки, улучшения программного обеспечения, исправления безопасности и новые функции для обеспечения оптимальной производительности, совместимости и безопасности вашего мини-интернет-телевизора.

2. **Служба поддержки:** Воспользуйтесь специальными службами поддержки клиентов, помощью в устранении неполадок, руководствами пользователя и онлайн-ресурсами для быстрого и эффективного решения любых вопросов или проблем.

Повысьте качество развлечений:

Превратите свой телевизор в интеллектуальный центр развлечений с помощью нашей мини-интернет-телевизионной приставки, разработанной и изготовленной надежным производителем OEM-приставок для IPTV. Откройте для себя удобство, универсальность и захватывающие функции, которые изменят ваше представление о цифровом контенте у себя дома.