أملوجيك S905X3 صندوق التلفزيون رباعي النواة G31 MP2 GPU 4GB LPDDR4 32GB eMMC Android 9 Set Top Box

تحديد	
نموذج رقم:	صندوق تليفزيون Amlogic S905X3
وحدة المعالجة المركزية	وحدة المعالجة المركزية Amlogic S905X3 64 بت رباعية النواة ARM® Cortex ™ A55
GPU	معالج رسوميات G31™ MP2
ذاكرة للقراءة فقط	LPDDR4: 2 جيجابايت/4 جيجابايت
eMMC	32 جيجابايت (الخيار: 16 جيجابايت/64 جيجابايت)
نظام التشغيل	أندرويد 9.0
واي فاي	IEEE 802.11 أ/ب/ز/ن/التيار المتناوب; 2.4 جيجا / 5 جيجا
بلوتوث	بريتيش تيليكوم. دعم الصوت عن بعد
ترميز الفيديو والصوت	
فيديو	Ÿ محرك فيديو Amlogic (AVE) مزود بأجهزة فك تشفير وأجهزة تشفير مخصصة Ÿ 4 دعم وحدة فك ترميز الفيديو المتعددة حتى x1080P@60fps Ÿ يدعم جلسات فك تشفير الفيديو "الآمنة" المتعددة وفك التشفير والتشفير المتزامن Ÿ فك تشفير الفيديو/الصورة - VP9 Profile-2 8 حتى Kx4K@24 إطارًا في الثانية - H.265 HEVC MP-10@L5.1 8 حتى Kx4K@24 إطارًا في الثانية ملف تعريف - AVS2-P2 8 يصل إلى Kx4K بمعدل 24 إطارًا في الثانية - H.264 AVC HP@L5.1 4 حتى Kx2K@30 إطارًا في الثانية - MPEG-4 ASP@L5 1080 حتى P@60 إطارًا في الثانية (ISO-14496) - WMV/VC-1 SP/MP/AP 1080 حتى P@60 إطارًا في الثانية ملف تعريف- AVS-P16(AVS) /AVS-P2 JiZhun 1080 يصل إلى P@60 إطارًا في الثانية - MPEG-2 MP/HL 1080 حتى P@60 إطارًا في الثانية (ISO-13818) - MPEG-1 MP/HL 1080 حتى P@60 إطارًا في الثانية (ISO-11172) - 1080 يصل إلى 8/9/10 فيديو حقيقي P@60 إطارًا في الثانية - دعم متعدد اللغات ومتعدد التنسيقات للفيديو - فك تشفير دقة بكسل غير محدودة MJPEG وJPEG (ISO/IEC-10918) - يدعم تأثيرات الصور المصغرة والقياس والتدوير والانتقال بتنسيق JPEG - يدعم تنسيقات الملفات *.mkv،*.wmv،*.mpg، *.mpeg، *.dat، *.avi، *.mov، *.iso، *.mp4، *.rm و*.jpg
صوتي	يدعم MP3، AAC، WMA، RM، FLAC، Ogg 7.1/5.1 وقابل للبرمجة مع خلط طاقة منخفضة VAD الإدخال/الإخراج وإدخال/إخراج SPDIF/IEC958 المدمج في الصوت الرقمي التسلسلي PCM حتى 384 كيلو هرتز × 32 بت × 16 قناة أو 96 كيلو TDM/PCM مدمجة مع وضع TDM/PCM/I2S منافذ 3 حتى 384 كيلو هرتز × 32 بت × 16 قناة I2S هرتز × 32 بت × 32 قناة ووضع قابل للبرمجة، يدعم ما يصل إلى 8 HPF وLPF وCIC مع PDM مدخل ميكروفون رقمي DMICs المدمج في الصوت ستيريو DAC يدعم إخراج قناة استريو صوتية مزدوجة متزامنة مع مزيج من التناظرية PCM أو I2S PCM
الإدخال/الإخراج	
اتش دي ام اي * 1	أقصى دقة للإخراج Kx4K@24 وDynamic HDR 8 وHDMI CEC، يدعم HDMI 2.1،
مخرج أف * 1	إخراج الوضوح القياسي 480i/576i
يو اس بي * 3	يو اس بي 3.0 * 1 يو اس بي 2.0 * 2
جهاز استقبال الأشعة تحت الحمراء * 1	توصيل جهاز الاستقبال عن بعد
RJ45 * 1	واجهة إيثرنت دعم 10/100/1000 م
بطاقة تف * 1	دعم 4 جيجابايت/8 جيجابايت/16 جيجابايت/32 جيجابايت/64 جيجابايت
قوة	تيار مستمر 5 فولت/2 أمبير
آحرون	
صورة	HD JPEG، BMP، GIF، PNG، TIF
لغة	الإنجليزية الفرنسية الألمانية الإسبانية الإيطالية وغيرها اللغات المتعددة الأطراف
خيار	هولو, فليكسستر, يوتيوب، الخ. Netflix، تصفح جميع مواقع الفيديو، ودعم يمكن تنزيل التطبيقات بحرية من سوق أندرويد ومتجر تطبيقات أمازون وما إلى ذلك. بطاقة U، تشغيل الوسائط المحلية، دعم الأقراص الصلبة، قرص TF.

Accessories :

Adapter HD Line Remote Control User Manual

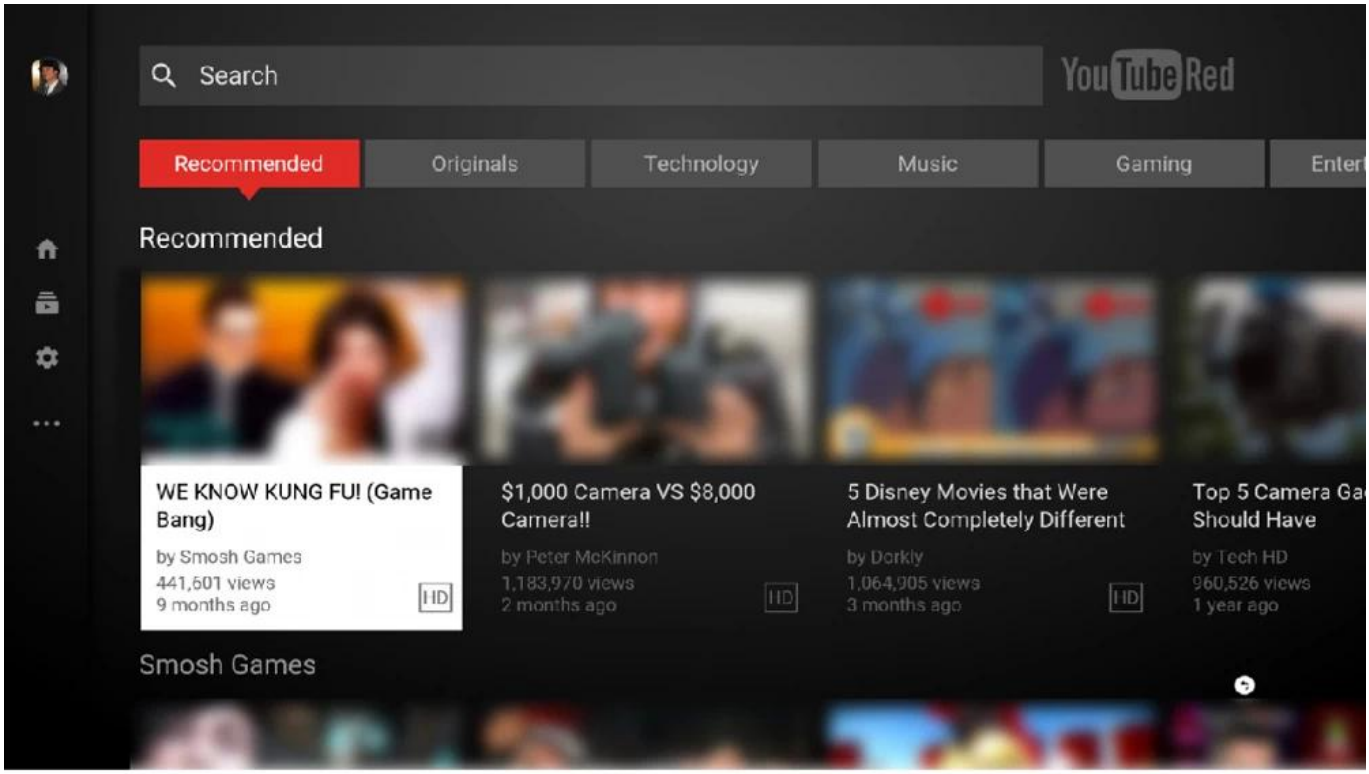
Search
YouTube Red
Recommended
Originals
Technology
Music
Gaming
Recommended
WE KNOW KUNG FU! (Game Bang)
by Smosh Games
441,601 views
9 months ago
HD
$1,000 Camera VS $8,000 Camera!!
by Peter McKinnon
1,183,970 views
2 months ago
HD
5 Disney Movies that Were Almost Completely Different
by Dorkly
1,064,905 views
3 months ago
HD
Top 5 Camera Ga
Should Have
by Tech HD
960,526 views
1 year ago
Smosh Games

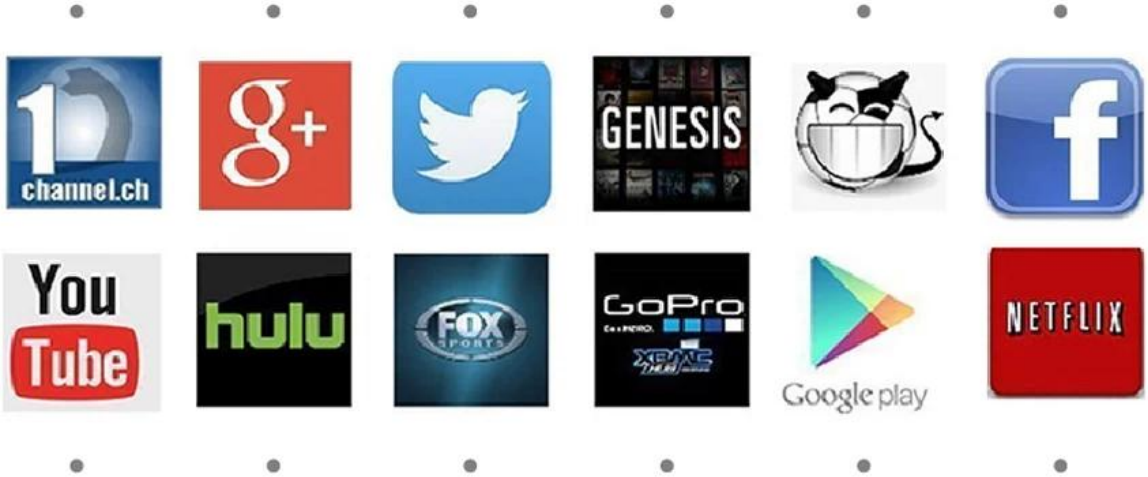
channel.ch
GENESIS
You Tube
hulu
FOX SPORTS
GoPro
Google play
NETFLIX

AirPlay
Enjoy it on the big screen and the bost speaker.

Mirecast

Your vidio/music/photo from your Android devices/ios devices through DLNA/Airplay/onto big screen. Enjoy the best gast best gaming& entertainment experience.

Neural Networks API

Smarter, Faster, and more powerful than ever chipset.

LCD Pannel : System Time Display / HD Video Output Status Display / AV Status Display / USB Mount Status Display / TF Card Mount Status Display

Support HDR+

HDR makes it´s possible than color gamut espands 100% and maximun

amlogic
S905X3

CPU
4 Core 64bit

Android
9.0

ARM
Cortex A55

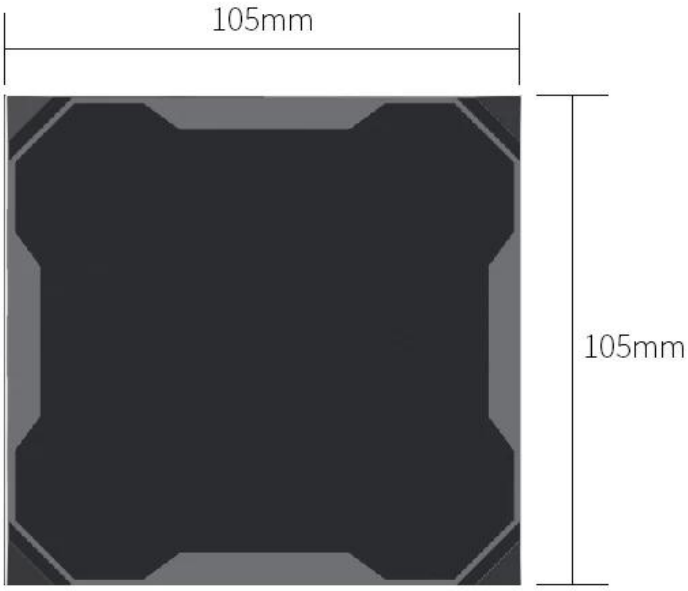

LAN
1000M

GPU
Mail-G31

H.265
HEVC

VP9
HDR 10+

WiFi
2.4/5.8G
802.11.ac

8K
Ultra HD

BT
4.0

eMMC
DDR3

Interface:

DC-5V	①	LAN	④	USB 3.0	⑦
OPTICAL	②	AV	⑤	USB 2.0	⑧
HD	③	IR	⑥	CARD	⑨

□□□□ □□ □□□□ □□□□□□□□ □□□□□ □□□□□ □□□□ Amlogic S905X3 TV Box□ □□□□□□□□□□□□ □□□□□ □□□□ □□□ □□ □□□□□□ □□□□□□□ □□□□□□ □□□□□□ □□□□ □□□□□□□□ □□□□.

□□□□□□□□ □□□□□□ □□□□□ □□□□□□ □□□□□ □□□□□□ □□□□□□ :□□□ □□□□ G31 MP2□ □□□□□□□□□ □□□□□ □□□□ Amlogic S905X3 □□□□□□□□ □□□□□□ □□□ □□□□ □□□ □□□□ .□□□□□□□□ □□□□□ □□□□□□ □□□□□□ □□□□□□ □□□□□ □□□□□□ □□□ □□ □□ □□□□□□ □□□□□□ □□□ □□□ □□□□□□□ □□□□□ □□□□ □□ □□□□□□□□ □□□□ □□.

4 □□□□ □□□□□□□ □□□□□□ □□□□□ □□□□□□□ □□□□□□ :□□□□□□ □□□□□ □□□□□□□ □□□□□□K□ □□□□□ □□□□ □□□ □□□□□□□□ □□□□□□ □□□□ □□□□ .□□ □□□□□□ □□□□□□□ □□□□ □□ □□□□□□ □□□□□□□□ □□□□□□ G31 MP2 □□□□ □□□□□ □□□□□□□ □□□ □□ □□□□ □□□ □□□□□□□□ .□□□□□□□□ □□□□□□□ □□□□□□ □□□□□□□ □□□□□□□ □□□□□□ □□□ □□ □□□ □□□□□□□□□ Dolby Digital □DTS□ □□□□□ □□□ □□□ □□ □□□□□ □□□.

□□□□□□ □□□□ □□□□□ □□ :□□□□□ □□□□□□ □□□□□ □□□□□ LPDDR4 □□□□□ □□□□□□ □□□□□□□□ 4 □□□□ eMMC □□□□□□□□□ □□□□□ □□□□ □□□□□□□□□ 32 □□□□ Amlogic S905X3 □□□□□□□□ □□□□□□□□□ □□□□□□ □□□□□ □□□□□ □□□□□□ □□□□□□□□ □□□□ □□□□ □□ □□□□□□ □□□□□□□ □□□□□ □□□□□□ □□ .□□□□ □□□□□□□ □□□□□□□ □□□□□□ □□□□□ USB □□□□□□ □□ □□□□□□ microSD □□□□□□ □□ □□□□□.

□□□□□ □□□ □□□□□□□ □□ □□□□ □□□□ **:9** □□□□□□□ □□□□□□□ □□□□ Android 9□ □□□□ □□□□ □□□ □□□□□□ □□□□□ □□□□ □□□ □□□□ □□□□□□ □□□□□□□□ □□□□□□□□□ □□ □□□□ Google Play. □□□□□□ □□□□□□□□□ □□□□□ □□□□□□ □□ □□□□□□□ □□□□□□□ □□□□□□□ □□□□□□□ □□□□□□□□ □□□□□□□□.

□□□□□□□□□ □□□□□ □□□□ **:**□□□□□□□□□□□ □□□□□ □□□□□ Amlogic S905X3 □□□□□□□□ □□□□□□ □□ □□□□□□ □□ □□□ □□ □□□ HDMI □□□□□□ USB □Ethernet □Wi-Fi□ □□□□□□□□ □□□□□□□ □□□□□□ □□□□□□□□ □□ □□□□ □□□ □□□□ □□□ □□□□□□□□ □□□□□□□ □□□□□□□ □□□□□ □□ □□□□□ □□□□ □□ □□□□□□□ □□□ □□ .□□□□□□.

□□□□□□□□ □□□□□□ □□□□□□□□□□ □□□□□□□□□□ □□□□□□□ □□□ □□□□□□ □□□□□ **:**□□□□□□□□□□ □□□□ □□□□□ □□□□□ □□□□□□□□ □□□□□□□ Amlogic S905X3 TV Box. □□□ □□□□□□ □□□□□□□ □□□□□ □□□□□□□□ □□□□□□ □□□□□ □□ □□□ □□□□ □□□□□□ □□□□□□□.

□□□□□□□□□ □□□□□□ □□□□□□□ □□□□□□ □□□□□□□ **:**□□□□□ □□□□ □□□□□ Amlogic S905X3 □□□□□ □□ □□□□ □□□□□ □□ □□□□□□□ □□□□□ □□□□□□ □□□□□ □□□□□□ □□□□□ □□□□ □□□□□□□ □□□□□□□□□□ .□□□□□ □□□□□ □□□□□□□□□.

□□□□□□□ □□□□□□□ □□ S905X3 TV Box □□□□□ □□□□□□ □□□□□□ □□□□□ □□□□□□□ □□□□□□□ □□□□□ □□□□□ □□□□ □□□ □□□□□□□ □□□□□□□□ □□□□□□□□□ □□□□ □□□□□□ □□□□□□□□□□□ □□□□□□ □□□□□ □□□□□□□ □□□□□ □□□□□□ □□□□□ □□ □□□□ □□□□□□□ □□□□□□□□ □□□□□ .□□□□ □□□□□□□ □□□□□□□ □□□□□ □□□□□□ □□□□□□□ □□□□□□ □□□□□ □□□□□□□□ □□□□□□ □□□□□□□ □□ □□□□ □□ □□□.