Fabricant de boîtier IPTV OEM Mini boîtier TV Internet

Caractéristiques	
Numéro de modèle.	Fabricant de boîtier IPTV OEM Amlogic T972
CPU	Amlogic T972 (T962X2) quadricœur ARM Cortex A55 1,98 GHZ
GPU	Penta Core ARM Mail-450
RAM	DDR4 2 Go/4 Go (en option)
ROM	16 Go eMMC (peut être étendu à 128 Go via SD/USB)
Système d'exploitation	Android 9.0
CODEC vidéo et audio	
CODEC vidéo/image	−Moteur vidéo Amlogic (AVE-10) avec décodeurs matériels dédiés jusqu'à 4Kx2K à 75 ips −Décodage vidéo/image −Profil VP9 2-10 jusqu'à 8Kx4K à 24 ips ou 4Kx2K à 60 ips −H.265 HEVC MP-10@L5.1 jusqu'à 8Kx4K@24fps ou 4Kx2K@60fps −Profil AVS2-P2 jusqu'à 4Kx2K à 60 ips −H.264 AVC HP@L5.1 jusqu'à 4Kx2K@30fps −H.264 MVC jusqu'à 1080P à 60 ips −MPEG-4 ASP@L5 jusqu'à 1080P@60fps (ISO-14496) −WMV/VC-1 SP/MP/AP jusqu'à 1080P à 60 ips −AVS-P16(AVS) /AVS-P2 JiZhun Profil jusqu'à 1080P @ 60fps −MPEG-2 MP/HL jusqu'à 1080P à 60 ips (ISO-13818) −MPEG-1 MP/HL jusqu'à 1080P à 60 ips (ISO-11172) −RealVideo 8/9/10 jusqu'à 1080P @ 60fps − Prise en charge de plusieurs langues et de plusieurs formats de sous-titres vidéo −Décodage MJPEG et JPEG à résolution de pixels illimitée (ISO/IEC-10918) −Prend en charge les effets de vignette JPEG, de mise à l'échelle, de rotation et de transition −Prend en charge les formats de fichiers *.mkv,*.wmv,*.mpg, *.mpeg, *.dat, *.avi, *.mov, *.iso, *.mp4, *.rm et *.jpg
Encodage vidéo/image	−Profil VP9 2-10 jusqu'à 8Kx4K à 24 ips ou 4Kx2K à 60 ips −H.265 HEVC MP-10@L5.1 jusqu'à 8Kx4K@24fps ou 4Kx2K@60fps −Profil AVS2-P2 jusqu'à 4Kx2K à 60 ips −H.264 AVC HP@L5.1 jusqu'à 4Kx2K@30fps −H.264 MVC jusqu'à 1080P à 60 ips −MPEG-4 ASP@L5 jusqu'à 1080P@60fps (ISO-14496) −WMV/VC-1 SP/MP/AP jusqu'à 1080P à 60 ips −AVS-P16(AVS) /AVS-P2 JiZhun Profil jusqu'à 1080P @ 60fps −MPEG-2 MP/HL jusqu'à 1080P à 60 ips (ISO-13818) −MPEG-1 MP/HL jusqu'à 1080P à 60 ips (ISO-11172) −RealVideo 8/9/10 jusqu'à 1080P @ 60fps − Prise en charge de plusieurs langues et de plusieurs formats de sous-titres vidéo −Décodage MJPEG et JPEG à résolution de pixels illimitée (ISO/IEC-10918) −Prend en charge les effets de vignette JPEG, de mise à l'échelle, de rotation et de transition −Prend en charge les formats de fichiers *.mkv,*.wmv,*.mpg, *.mpeg, *.dat, *.avi, *.mov, *.iso, *.mp4, *.rm et *.jpg
CODEC audio et entrée/sortie	Prend en charge MP3, AAC, WMA, RM, FLAC, Ogg, Dolby DTS Audio En option et programmable avec mixage descendant 7.1/5.1 VAD basse consommation et chemin de bouclage AEC interne 3 Ports TDM/PCM/I2S intégrés avec mode TDM/PCM jusqu'à 384 kHz x 32 bits x 8 canaux ou 96 kHz x 32 bits x 32 canaux et mode I2S jusqu'à 384 kHz x 32 bits x 8 canaux Entrée vocale PDM pour microphone numérique avec CIC, LPF et HPF programmables, prend en charge jusqu'à 8 DMIC Sortie audio numérique série intégrée SPDIF/IEC958 2 canaux d'entrée analogiques L/R et 2 canaux de sortie L/R Prend en charge la sortie simultanée de deux canaux audio stéréo avec une combinaison de I2S PCM Prend en charge Audio EQ/DRC pour haut-parleur audio
Format du décodeur	HD MPEG1/2/4, H.265/HEVC, HD AVC/VC-1, RM/RMVB, Xvid/DivX3/4/5/6, RealVideo8/9/10

Format multimédia	Avi/Rm/Rmvb/Ts/Vob/Mkv/Mov/ISO/wmv/asf/flv/dat/mpg/mpeg
Format de musique	MP3/WMA/AAC/WAV/OGG/DDP/TrueHD/HD/FLAC/APE
Format des photos	HDJPEG/BMP/GIF/PNG/TIFF
Port	
Entrée audio	Prise casque 1*3.5MM
Sortie vidéo	1 * LVDS 40 broches 2,0 mm à double rangée, prend en charge l'écran 8 bits/10 bits. 1 * V-By-one, pour un choix facultatif
Entrée vidéo	HDMI*3
Sortie audio	4 broches 2,5 mm 10W8Ω@2
Port réseau	*1 10M/100M RJ45 WIFI 2,4G BT (option WiFi double bande 2,4G/5G) Emplacement PCIE (4) x1
Port USB2.0	USB OTG * 1 (peut être hôte) HÔTE USB*4
Interface de rétroéclairage	*2, 6 broches 2,0 mm
Interface infrarouge	*1, 7 broches 2,0 mm, avec voyant LED (vert et rouge)
Ports d'extension	Ports série*4
Emplacement pour carte TF	*1
Emplacement pour carte SIM	*1
Pouvoir	
Source de courant	STB, 5VSB, 5V, 12V, 12 broches 2,00 mm Prise 12 V/4 broches 2,54 mm, 12 V/2,5 DC.

ONENUTS

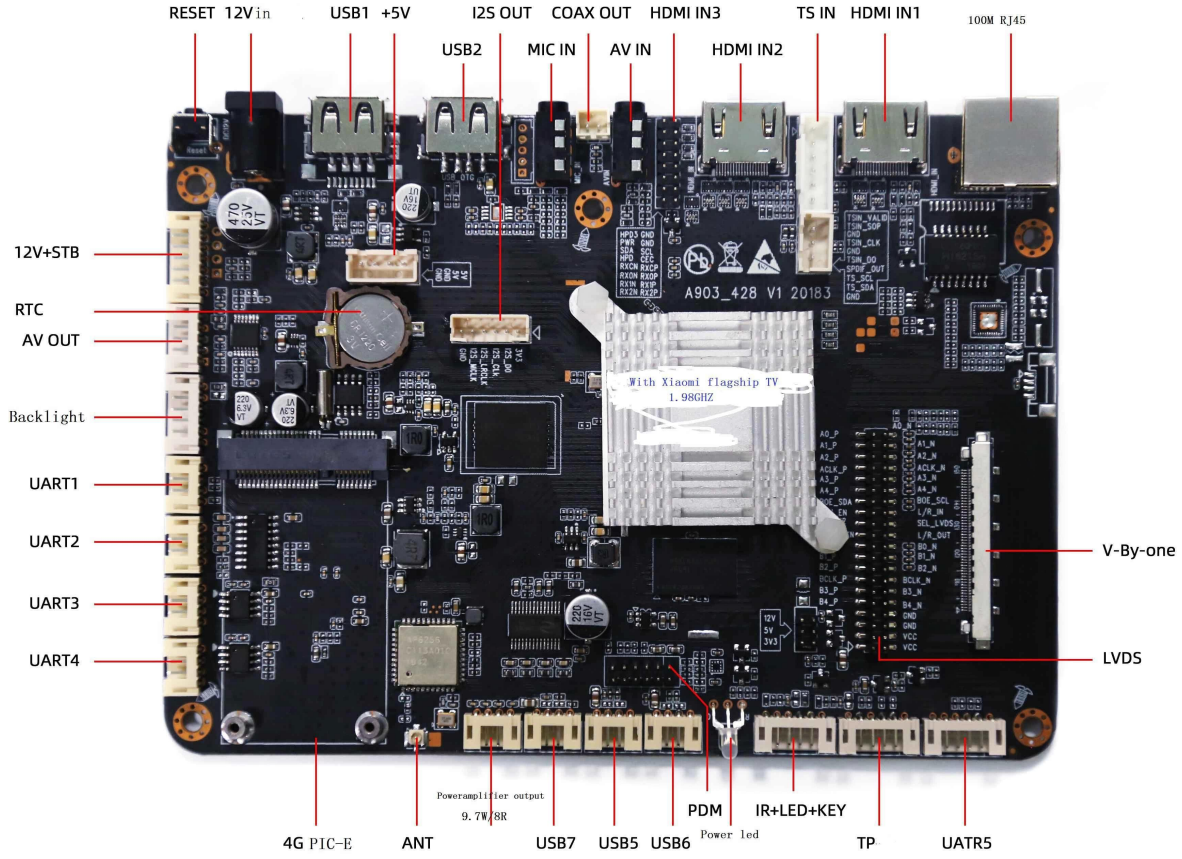

ONENUTS

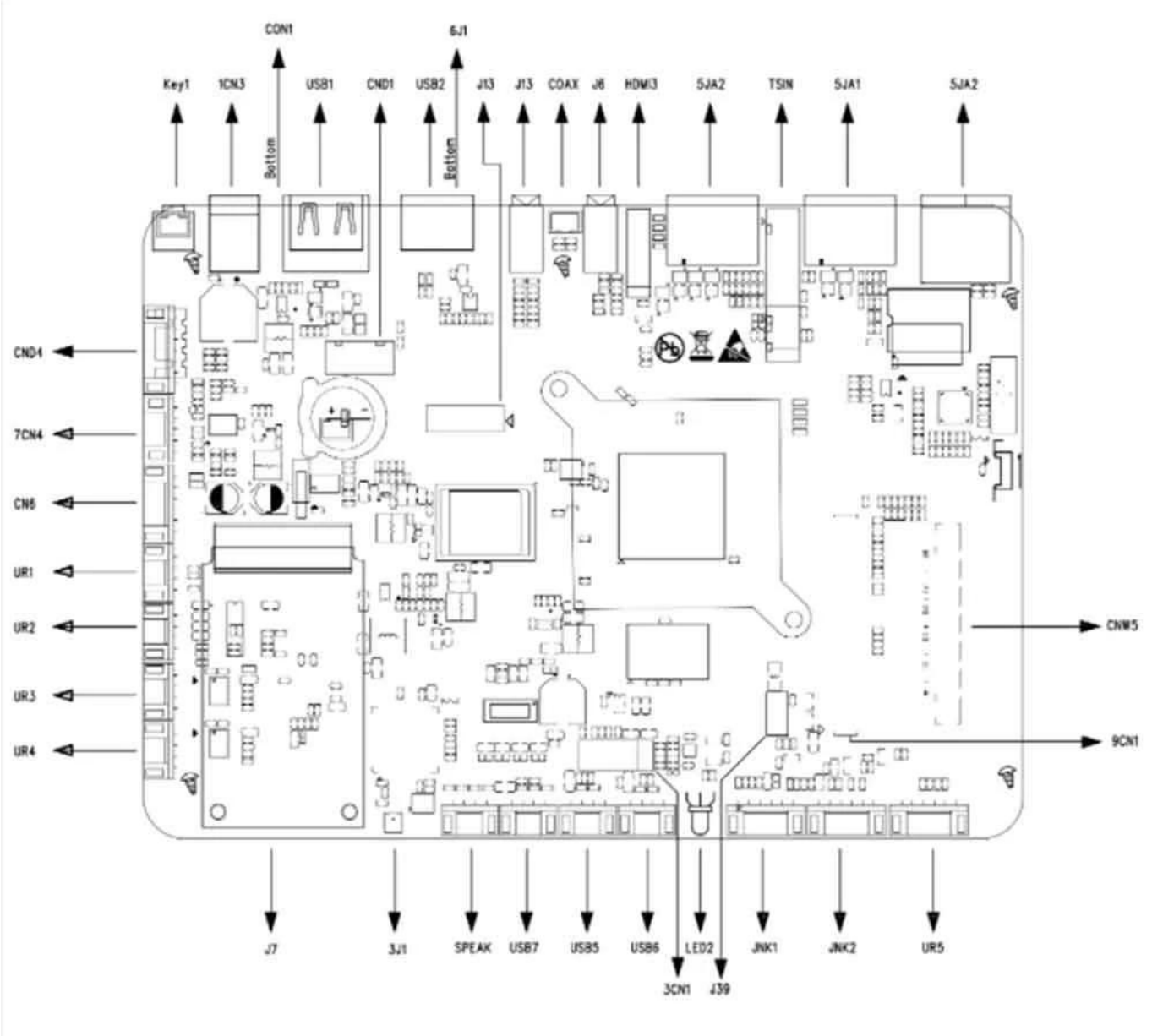
CON1
6J1
Key1
1CN3
USB1
CND1
USB2
J13
J13
COAX
J6
HDMI3
5JA2
TSIN
5JA1
5JA2
Bottom
Bottom
CND4
7CN4
CN6
UR1
UR2
UR3
UR4
CNW5
9CN1
J7
3J1
SPEAK
USB7
USB5
USB6
LED2
JNK1
JNK2
UR5
3CN1
J39

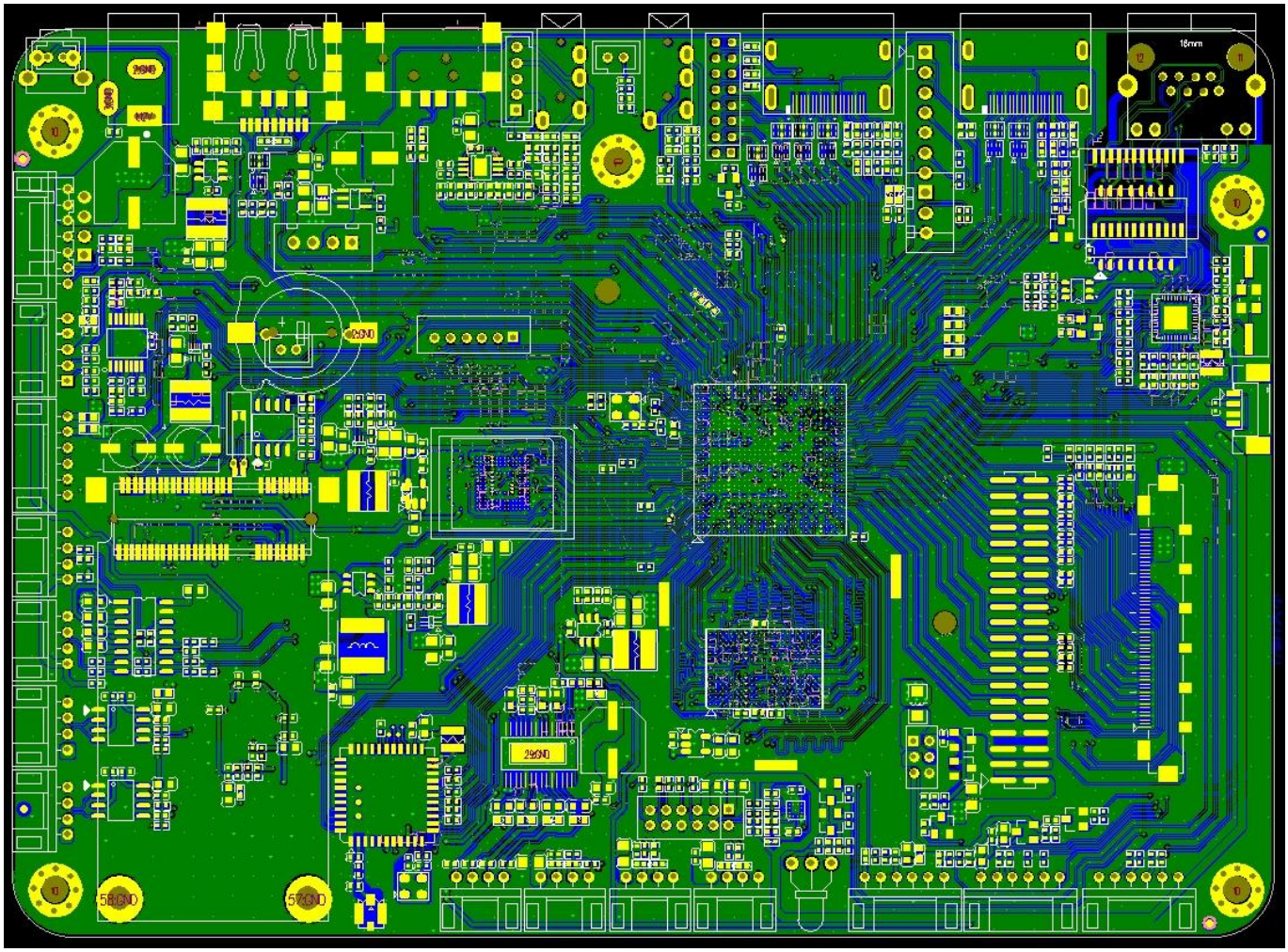

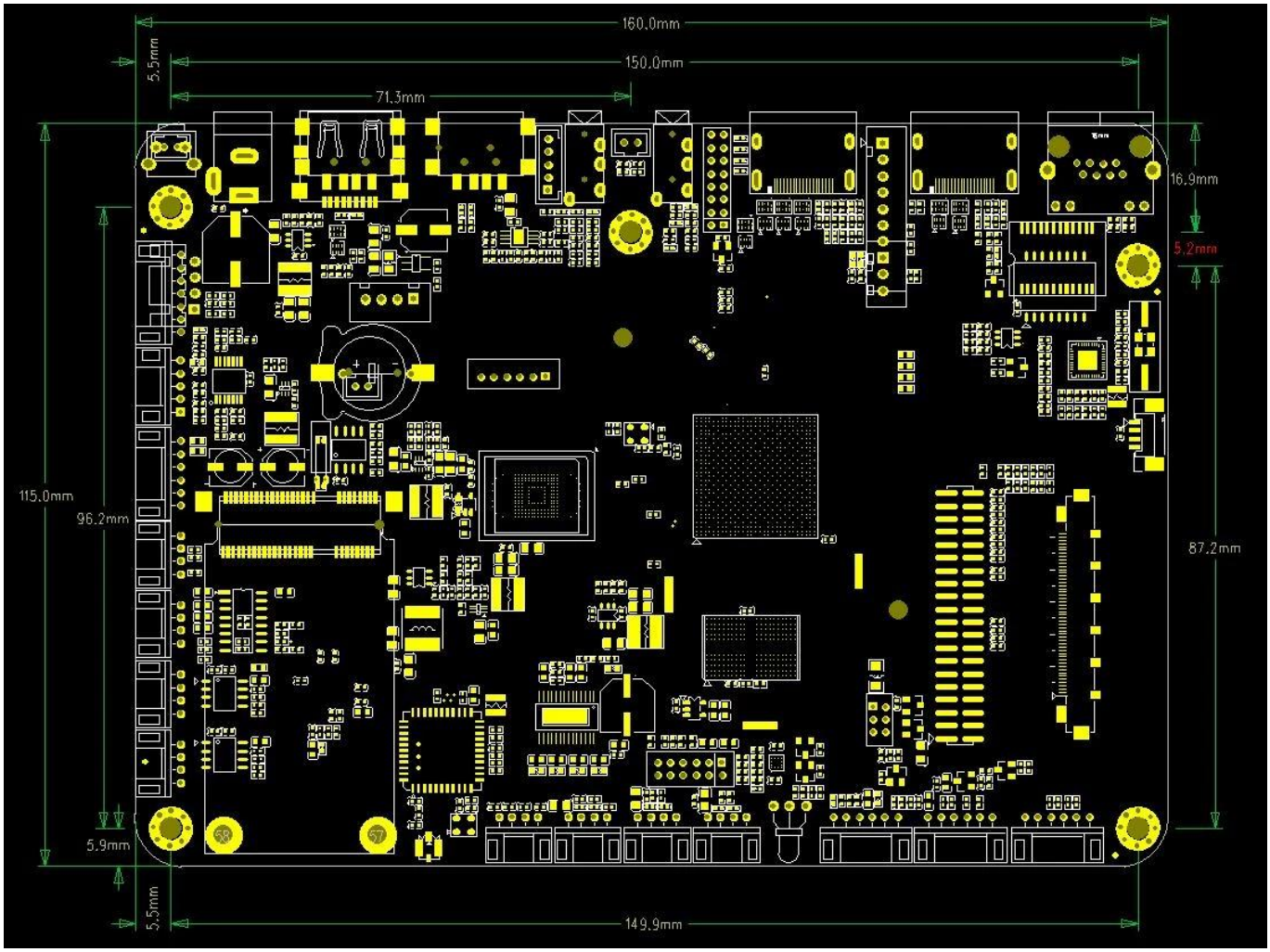
160.0mm
150.0mm
71.3mm
5.5mm
16.9mm
5.2mm
115.0mm
96.2mm
87.2mm
5.9mm
5.5mm
149.9mm

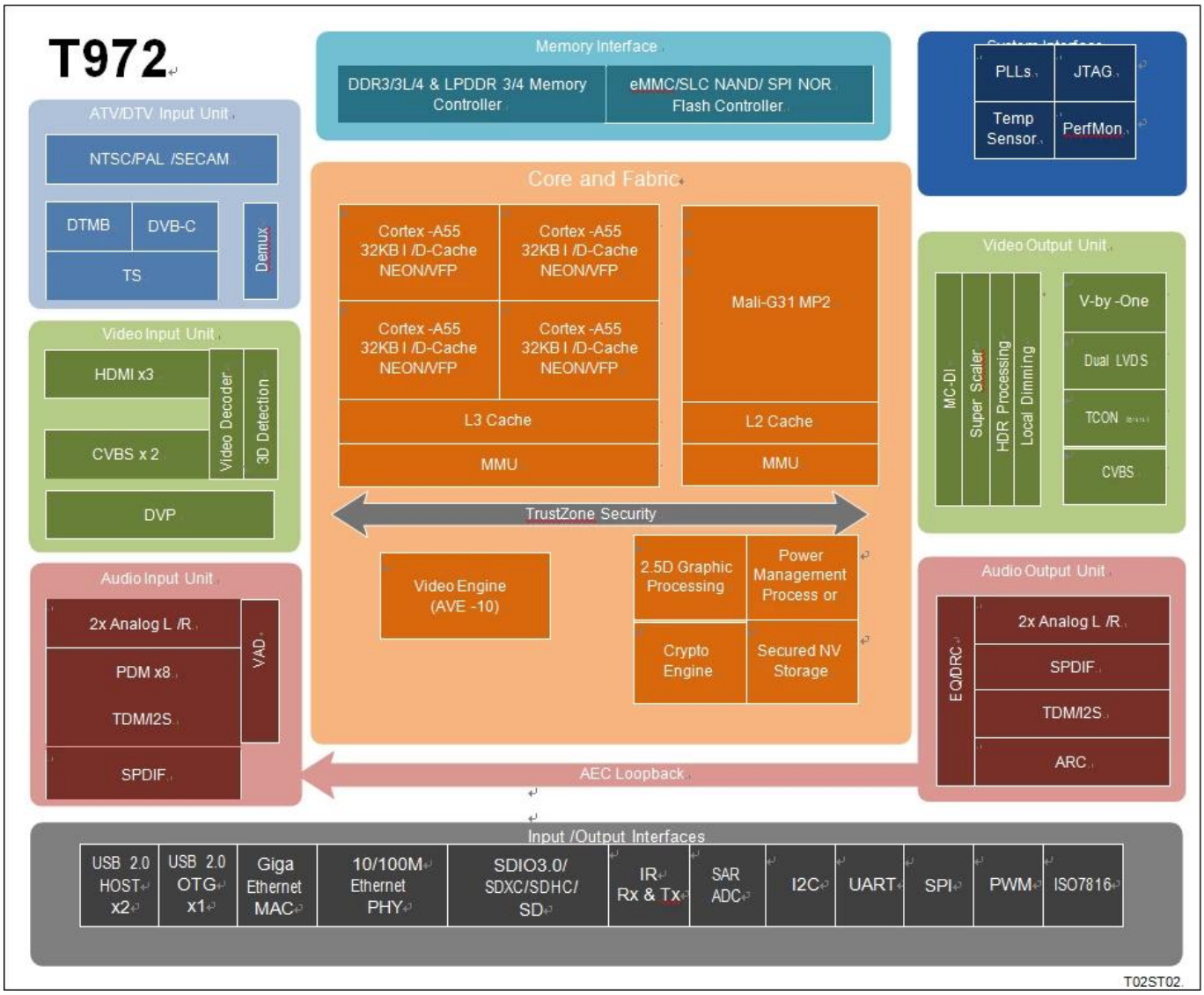

Amlogic T972 est un processeur d'application avancé conçu pour les applications TV UHD du monde entier. Il intègre un puissant sous-système CPU/GPU, un pipeline de traitement d'image HDR de premier ordre, un moteur CODEC vidéo 8K/4K sécurisé avec tous les principaux périphériques pour former la puce TV intelligente ultime et rentable.
Le processeur principal du système est un processeur ARM Cortex-A55 quadricœur avec cache L3 partagé pour améliorer les performances du système. De plus, le processeur Cortex-A55 inclut le coprocesseur NEON SIMD pour améliorer la capacité de traitement des supports logiciels.
Le sous-système graphique se compose de deux moteurs graphiques et d'un pipeline de sortie vidéo/graphique flexible. Le GPU ARM Mali-G31 MP2 gère tous les programmes graphiques OpenGL ES 3.2, Vulkan 1.1 et OpenCL 2.0, tandis que le processeur graphique 2.5D gère des opérations supplémentaires de mise à l'échelle, d'alpha, de rotation et de conversion de l'espace colorimétrique. Ensemble, le CPU et le GPU gèrent toutes les tâches liées au système d'exploitation, au réseau, à l'interface utilisateur et aux jeux.
Amlogic Video Engine (AVE-10) est un sous-système qui utilise des décodeurs et encodeurs vidéo matériels dédiés pour décharger les processeurs Cortex-A55 de tout traitement de CODEC vidéo. AVE-10 est capable de décoder des vidéos de résolution 4K2K au sein de Trusted Video Path (TVP) pour les applications DRM sécurisées. Il prend en charge tous les principaux formats vidéo, notamment MVC, MPEG-1/2/4, VC-1/WMV, AVS , AVS2, RealVideo, MJPEG, H.264, H265-10, VP9-10 et également JPEG.
Le pipeline de sortie vidéo/graphique comprend les traitements HDR10, HDR10, HLG et Technicolor Prime HDR, le traitement BT.2020/BT.2100, le désentrelacement à compensation de mouvement et

adaptatif du mouvement, le super scalaire programmable flexible, la gradation locale et de nombreux filtres d'amélioration de l'image. avant de transmettre l'image améliorée aux ports de sortie vidéo. L'interface LVDS à 8 voies V-by-one et double canal est disponible pour les panneaux TV UHD/FHD et l'interface P2P à 12 voies avec module de contrôle de synchronisation flexible interne. En option pour les panneaux UHD sans TCON, notamment CEDS, CHPI, CMPI et iSP..
3 ports de récepteur HDMI 2.1 ainsi que deux ensembles de ports d'entrée analogiques composites CVBS sont disponibles. Les ports HDMI prennent en charge HDCP 1.4/2.2 et peuvent recevoir des vidéos HDR jusqu'à 4K2K.
Amlogic T972 intègre les démodulateurs ATV qui prennent entièrement en charge les normes mondiales de télévision analogique, notamment NTSC, PAL et SECAM. Les flux de diffusion DTV peuvent être reçus par le démodulateur DTMB interne ou par l'interface Transport Stream (TS). Les trois démultiplexeurs intégrés peuvent traiter les flux TV à partir de l'interface d'entrée du flux de transport série, qui peut se connecter à un tuner/démodulateur externe. DVB Common Descrambler 1.0 est pris en charge en plus des formats de chiffrement de streaming DES, Triple DES (TDES/3DES) et AES. Un contrôleur ISO7816 intégré est inclus pour l'interface avec une carte à puce externe.
Amlogic T972 est optimisé pour les applications vocales en champ lointain à faible consommation. Le puissant processeur principal peut activer des algorithmes audio front-end et de réveil haut de gamme. Il dispose également d'un module de détection d'activité vocale (VAD) intégré pour les opérations à très faible consommation pendant la veille du système et d'une interface MIC entièrement numérique comprenant PDM, TDM et I2S jusqu'à 8 canaux disponibles.
Le SoC Amlogic T972 intègre de riches interfaces réseau et périphériques avancées, notamment un MAC Ethernet 10/100/1000 M avec RGMII, un PHY Ethernet 10/100 M, un port USB 2.0 haut débit, un contrôleur SDIO 3.0, un contrôleur eMMC 5.0, un contrôleur SLC NAND et plusieurs SDIO. /Contrôleurs de carte SD, UART, I2C, PWM SPI haute vitesse et un blaster IR intégré. La matrice de commutation et le contrôleur de mémoire flexibles et programmables basés sur la QoS relient tous les cœurs de traitement et périphériques ensemble et se connectent au bus mémoire DRAM.
L'environnement de développement standard utilisant SecureOS, Linux et la chaîne d'outils Android GNU/GCC est pris en charge. Veuillez contacter votre représentant commercial AMLOGIC pour plus d’informations.

Sous-système CPU

Processeur ARM Cortex-A55 quadricœur
Architecture ARMv8.2 avec extensions Neon
Cache L3 du système unifié
Système de sécurité avancé TrustZone
Optimisation du trafic basée sur les applications à l'aide de structures de commutation internes basées sur la QoS
Prise en charge du débogueur CoreSight

Unité de traitement graphique 3D
GPU ARM Mali-G31 MP2
Chaînes 4 largeurs, tube à double texture, 2x moteurs d'exécution 4 largeurs (EE)
Traitement multicœur simultané
Prise en charge d'OpenGL ES 3.2, Vulkan 1.1 et OpenCL 2.0

Processeur graphique 2,5 D
Moteur bitblt rapide avec deux entrées et une sortie unique
Opérations raster programmables (ROP)
Filtre de mise à l'échelle polyphasé programmable

Prend en charge plusieurs formats vidéo 4:2:0, 4:2:2 et 4:4:4 et plusieurs formats de pixels (couche graphique 8/16/24/32 bits)
Conversion rapide de l'espace colorimétrique
Filtre anti-scintillement avancé

Moteur de chiffrement
Chiffrement par bloc AES avec clés de 128/256 bits, taille de bloc standard de 16 octets et modes ECB, CBC et CTR en streaming
Chiffrement par bloc DES/3DES avec modes ECB et CBC prenant en charge une clé de 64 bits pour DES et une clé de 192 bits pour 3DES
Fonctionnement de l'échelle de clés matérielle et DVB-CSA pour le cryptage du flux de transport
Générateur de nombres aléatoires (TRNG) et moteur SHA-1/SHA-2 intégrés

CODEC vidéo/image
Moteur vidéo Amlogic (AVE-10) avec décodeurs matériels dédiés jusqu'à 4Kx2K à 75 ips
Décodage vidéo/image
Profil VP9 2-10 jusqu'à 8Kx4K à 24 ips ou 4Kx2K à 60 ips
H.265 HEVC MP-10@L5.1 jusqu'à 8Kx4K@24fps ou 4Kx2K@60fps
Profil AVS2-P2 jusqu'à 4Kx2K à 60 ips
H.264 AVC HP@L5.1 jusqu'à 4Kx2K@30fps
H.264 MVC jusqu'à 1080P à 60 ips
MPEG-4 ASP@L5 jusqu'à 1080P@60fps (ISO-14496)
WMV/VC-1 SP/MP/AP jusqu'à 1080P à 60 ips
AVS-P16(AVS) /AVS-P2 JiZhun Profil jusqu'à 1080P @ 60fps
MPEG-2 MP/HL jusqu'à 1080P à 60 ips (ISO-13818)
MPEG-1 MP/HL jusqu'à 1080P à 60 ips (ISO-11172)
RealVideo 8/9/10 jusqu'à 1080P @ 60fps
Prise en charge de plusieurs langues et de plusieurs formats de sous-titres vidéo
Décodage MJPEG et JPEG à résolution de pixels illimitée (ISO/IEC-10918)
Prend en charge les effets de vignette JPEG, de mise à l'échelle, de rotation et de transition
Prend en charge les formats de fichiers *.mkv,*.wmv,*.mpg, *.mpeg, *.dat, *.avi, *.mov, *.iso, *.mp4, *.rm et *.jpg

Moteur d'image Amlogic TruLife avancé de 9e génération
Prend en charge HDR10/10, HLG, Technicolor Prime HDR
Réduction du bruit compensée par le mouvement et réduction du bruit numérique 3D pour le bruit aléatoire
Bloquer le bruit, le bruit des moustiques, le bruit spatial, la réduction du bruit de contour
Désentrelaceur à compensation de mouvement et adaptatif au mouvement
Interpolation des bords avec protection et traitement des angles faibles
Détection et traitement du pulldown 3:2/2:2 et de la vidéo sur film (VOF)
Netteté intelligente grâce à la technologie SuperScaler incluant le de-contouring, le de-ring, LTI, CTI, de-jaggy, Peaking
Contraste local et contraste dynamique non linéaire pour une amélioration des détails
Les LUT 3D avec 17x17x17 nœuds fournissent 4913 points de contrôle différents, compétents pour faire correspondre les écrans calibrés à un espace colorimétrique cible.
Gestion des couleurs basée sur l'espace colorimétrique HSL de haute précision avec protection contre les faibles saturations, réglage indépendant de la luminance/teinte/saturation pour obtenir une extension bleu/vert, correction des tons frais et gamme plus large pour la vidéo.
Mélangeur vidéo : 2 plans vidéo et 2 plans graphiques
Remappage HDR indépendant de la couche vidéo et graphique

Contrôle de gradation local pour les rétroéclairages à nits élevés

Sortie du panneau LCD
Sortie V-By-One à 8 voies avec 1, 2, 4 régions prises en charge, résolution jusqu'à 4Kx2K 60 Hz
Sortie LVDS double canal prenant en charge une résolution jusqu'à 1 920 x 1 080 à 60 Hz
Sortie mini-LVDS intégrée (1 port 6 paires)/(2 ports 3 paires) avec contrôleur de synchronisation HD/FHD programmable Résolution jusqu'à 1 920 x 1 080 Hz en option
Sortie CEDS/CHPI/CMPI/iSP à 12 voies avec contrôleur de synchronisation UHD programmable En option pour panneau UHD sans TCON, résolution jusqu'à 4K x 2K 60 Hz
Trois tables Gamma indépendantes pour le réglage du panneau LCD
Logique de tramage pour le mappage à différentes profondeurs de couleur du panneau LCD

Interface d'entrée/sortie vidéo
3 ports récepteurs HDMI 2.1 avec entrée Dynamic HDR, ARC, HDCP 1.4/2.2, 4Kx2K@60 max
2x entrées de définition standard CVBS 480i/576i
Prend en charge la sortie de contournement CVBS (PAL/NTSC)
Entrée de caméra parallèle ITU 601/656 prenant en charge 8 bits RGB565, CCIR656, CCIR601, YUV422, YCbCr422

CODEC audio et entrée/sortie
Prend en charge MP3, AAC, WMA, RM, FLAC, Ogg, Dolby DTS Audio En option et programmable avec mixage descendant 7.1/5.1
VAD basse consommation et chemin de bouclage AEC interne
3 ports TDM/PCM/I2S intégrés avec mode TDM/PCM jusqu'à 384 kHz x 32 bits x 8 canaux ou 96 kHz x 32 bits x 32 canaux et mode I2S jusqu'à 384 kHz x 32 bits x 8 canaux
Entrée vocale PDM pour microphone numérique avec CIC, LPF et HPF programmables, prend en charge jusqu'à 8 DMIC
Sortie audio numérique série intégrée SPDIF/IEC958
2 canaux d'entrée analogiques L/R et 2 canaux de sortie L/R
Prend en charge la sortie simultanée de deux canaux audio stéréo avec une combinaison de I2S PCM
Prend en charge Audio EQ/DRC pour haut-parleur audio

Démodulateur TV
Démodulateurs ATV conformes aux normes NTSC, NTSC-J, PAL-BG, PAL-DK1, PAL-I, PAL-DK, PAL-M, PAL-N, SE-CAM-DK2, SECAM-DK3, SECAM-L
Norme audio mondiale pour la télévision analogique : BTSC, A2, EIA-J et NICAM
Prend en charge le télétexte, les sous-titres, la puce V
Démodulateurs DTMB/DVB-C/DTV
Le démodulateur VIF intégré prend en charge l'interface IF faible du module tuner

Interface de diffusion DTV
Interface d'entrée 3x Transport Stream (TS) avec processeur démultiplexeur intégré pour la connexion à un tuner/démodulateur TV numérique externe
Interfaces PWM, I2C et SPI intégrées pour contrôler le tuner et le démodulateur
Contrôleur de carte à puce ISO 7816 intégré

Interface de mémoire et de stockage
Interface de mémoire DRAM 32 bits avec deux rangs et un espace d'adressage total maximum de 4 Go
Compatible avec la norme JEDEC DDR3-2133/DDR3L-2133/DDR4-2666/LPDDR3-2133 /LPDDR4-3200SDRAM

Carte SDSC/SDHC/SDXC et interface SDIO avec largeur de bus de données 1 bit et 4 bits prenant en charge les versions 2.x/3.x/4.x DS/HS jusqu'à UHS-I SDR104.
Interface mémoire eMMC avec une largeur de bus de données de 1/4/8 bits prenant entièrement en charge la version 5.0 HS400
Contrôleur Flash SLC NAND
Mémoire OTP 4K bits intégrée pour un stockage sécurisé des clés

Interface réseau
MAC Ethernet IEEE 802.3 10/100/1000M avec interface RGMII
Interface Ethernet PHY 10/100 M
Prise en charge WiFi/IEEE802.11 via USB ou SDIO
Prise en charge Bluetooth via USB ou UART
Interface réseau optimisée pour le trafic mixte WIFI et BT

Contrôleurs et interfaces d'E/S intégrés
Triple E/S USB 2.0 haut débit, deux hôtes USB et un USB OTG
Plusieurs interfaces UART, I2C et PWM SPI
Circuit d'entrée de télécommande programmable et sortie IR-blaster
CAN SAR 10 bits intégré avec 4 canaux d'entrée
E/S à usage général avec pull-up et pull-down intégrés
Système, périphériques et divers. Interfaces
Minuteries, compteurs et contrôleurs DMA intégrés à usage général
Entrée cristal 24 MHz
Interface de débogage intégrée utilisant ICE/JTAG

Gestion de l'alimentation
Plusieurs domaines de puissance internes contrôlés par logiciel
Plusieurs modes de veille pour le processeur, le système, la DRAM, etc.
Plusieurs PLL internes pour ajuster les fréquences de fonctionnement
Conception d'E/S multitension pour 1,8 V et 3,3 V

Sécurité
Environnement d'exécution fiable (TEE) basé sur une zone de confiance
Démarrage sécurisé, OTP à configuration automatique du matériel crypté, DRAM cryptée avec vérificateur d'intégrité de la mémoire, échelle de clés matérielles et bus de contrôle interne et stockage
Entropie véritable RNG séparée sécurisée/non sécurisée
Contrôle de sécurité de la mémoire pré-région/ID et clôture électrique
Trusted Video Path (TVP) basé sur le matériel et contenu sécurisé (nécessite le logiciel SecureOS)
E/S sécurisées et horloge sécurisée

Emballer
FCBGA, 19 mm x 19 mm, pas de balle 0,65, conforme RoHS

Bienvenue à la pointe de la technologie du divertissement avec notre mini boîtier TV Internet, fièrement fabriqué par notre entreprise estimée, l'un des principaux fabricants de boîtiers IPTV OEM. Examinons les fonctionnalités et les avantages qui font de notre produit un révolutionnaire dans l'industrie.

Conception compacte, performances puissantes :

1. **Conception peu encombrante :** La Mini Internet TV Box est conçue pour s'intégrer parfaitement à toute configuration de divertissement, offrant un design compact et élégant qui complète les espaces de vie modernes.

2. **Matériel robuste :** Malgré sa petite taille, notre mini boîtier TV Internet est doté de composants matériels puissants, garantissant une diffusion fluide, une navigation rapide et des performances réactives.

3. **Streaming de haute qualité :** Faites l'expérience du streaming haute définition avec la prise en charge de diverses résolutions, notamment 1080p et 4K Ultra HD, offrant des visuels d'une clarté cristalline et un son immersif pour une expérience visuelle améliorée.

Options de connectivité polyvalentes :

1. **Wi-Fi et Ethernet :** Connectez-vous à Internet sans effort via Wi-Fi ou Ethernet, offrant flexibilité et fiabilité dans la connectivité réseau pour un streaming fluide et un accès au contenu en ligne.

2. **Ports USB et HDMI :** Étendez les fonctionnalités avec des ports USB pour connecter des périphériques de stockage externes, des périphériques et des accessoires, tandis que la connectivité HDMI garantit une configuration facile avec votre téléviseur ou votre écran.

3. **Capacités Bluetooth :** Certains modèles sont dotés de la prise en charge Bluetooth, permettant une connectivité sans fil avec des appareils compatibles tels que des écouteurs, des haut-parleurs, des claviers et des contrôleurs pour plus de commodité.

Fonctionnalités de divertissement améliorées :

1. **Services de diffusion en continu :** Accédez à des services de streaming populaires comme Netflix, Amazon Prime Video, Hulu, YouTube et bien plus encore, apportant un monde de divertissement directement sur votre écran.

2. **Télévision en direct et contenu à la demande :** Profitez de chaînes de télévision en direct, de services de rattrapage, de films à la demande, d'émissions de télévision, d'événements sportifs et de plateformes de streaming musical pour répondre à diverses préférences de divertissement.

3. **Écosystème d'applications :** Explorez un vaste écosystème d'applications avec accès au Google Play Store, vous permettant de télécharger et de profiter d'applications, de jeux, d'outils de productivité, de plateformes de réseaux sociaux et d'applications de style de vie.

Interface et commandes conviviales :

1. **Interface utilisateur intuitive :** Naviguez sans effort dans les menus, les paramètres et les bibliothèques de contenu grâce à une interface utilisateur intuitive, conçue pour une interaction transparente et une facilité d'utilisation.

2. **Télécommande:** Les télécommandes incluses présentent des conceptions ergonomiques, des options de commande vocale, des boutons de raccourci et des fonctions intelligentes pour une utilisation pratique et une expérience utilisateur améliorée.

Assistance et mises à jour :

1. **Mises à jour régulières :** Recevez régulièrement des mises à jour du micrologiciel, des améliorations logicielles, des correctifs de sécurité et de nouvelles fonctionnalités pour garantir des performances, une compatibilité et une sécurité optimales de votre Mini Internet TV Box.

2. **Service client:** Bénéficiez de services d'assistance client dédiés, d'une assistance au dépannage, de guides d'utilisation et de ressources en ligne pour répondre à toute question ou problème rapidement et efficacement.

Améliorez votre expérience de divertissement :

Transformez votre téléviseur en un centre de divertissement intelligent avec notre mini boîtier TV Internet, conçu et fabriqué par un fabricant de boîtier IPTV OEM de confiance. Découvrez la commodité, la polyvalence et les fonctionnalités immersives qui redéfinissent la façon dont vous profitez du contenu numérique dans votre maison.